K400

OPERADOR IRREVERSIBLE PARA PUERTAS CORREDERAS RESIDENCIALES

- K400 es un operador para puertas correderas pesadas hasta los 400 Kg.
- **La velocidad del K400 es variable de 9 a 20 m/min.**
- K400 cuenta con un dispositivo de calentamiento incorporado con sensor de temperatura.
- La placa de base suministrada permite el ajuste en altura y la fijación a tierra con tornillos de expansión o a través de cementación de sus grapas.
- Desbloqueo con llave personalizada.
- Desaceleración ajustable al final del recorrido en apertura y cierre.
- Engranaje de arranque en acero.
- El desbloqueo por maniobra manual cuenta con un interruptor que en la reactivación del funcionamiento ordena el reposicionamiento automático de la verja a velocidad lenta.
- K400 durante un apagón puede realizar 30 ciclos con 2 baterías de 1,2 Ah.
- K400 cuenta con un codificador para la cartografía de corrientes a fin de regular automáticamente la sensibilidad del impacto y finalmente determinar en forma correcta las fases de desaceleración.
- En el cuadro L1 24V-CRX la memoria de los códigos de los emisores es extraíble para una mantenimiento más simple.
- El cuadro L1 24V-CRX puede administrar hasta 1.000 códigos SUN o 1.000 telemandos SUN PRO.
- El cuadro L1 24V-CRX se puede administrar mediante las tarjetas Bluetooth APP o APP+.

PARA PUERTAS CORREDERAS DE HASTA 400 Kg

AA40928	K400 FCM	con final de carrera magnético y cuadro electrónico L1 24V-CRX
AD00914	KIT K400 FCM	con final de carrera magnético
GAR0064	Extensión de garantía 4 años para K400	
GAR0065	Extensión de garantía 7 años para K400	

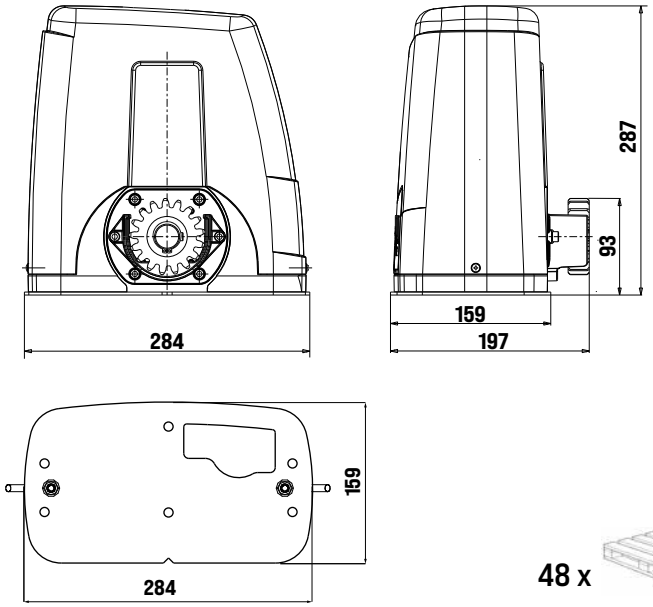

Dimensiones en mm

48 x

CARACTERÍSTICAS TÉCNICAS		K400
Peso máx. puerta	Kg	400
Velocidad del operador	m/s	0,15÷0,33
Fuerza de empuje	N	434
Par máx.	Nm	14,7
Alimentación	V	230
Absorción	A	0,42
Cremallera módulo		4
Peso operador	Kg	9,8
Grado de protección	IP	44
Temperatura de trabajo	°C	-10 ÷ +55
Ciclos diarios recomendados		78
Servicio	%	100
No. de ciclos consecutivos garantizados		40/5 m

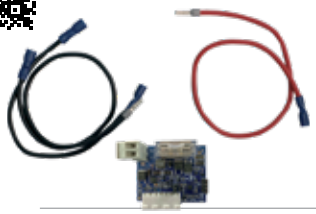

ACG4776 CARGADOR DE BATERÍA
para K400 con L1 24V
Administra 2 baterías ACG9511 (o de hasta 12 Ah cada una) y se puede conectar al controlador de carga Smartsolar MPPT 100|20 con un panel solar de 24V 400W y 2 baterías LiFePO4 de 100Ah 12,8V

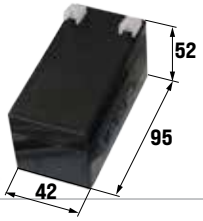

ACG9511 BATERÍA
1,2 Ah 12 Vdc (ordenar 2 piezas para cada cargador de bateria ACG4776)

157

ACG8116 BASE DE ANCLAJE
adaptador CAME BX para K400

ACG8081 Tarjetas para la sincronización de comandos y dispositivos de seguridad de 2 K400
Sincronización activada solo con la aplicación RIB GATE

ACS9000 CREMALLERA M4
(sec. 25 x 22 mm) en Nylon con angular (hasta 1.000 Kg)
en barras de 1 m **al m**
ACS9001 Caja de 10 m

ACS9026 Cremallera de nylon M4 con barra interna de acero (sec. 28 x 40 mm). Con 6 conexiones hacia abajo (hasta 800 Kg).
en barras de 1 m **al m**

ACS9006 CREMALLERA M4
(sec. 25 x 22 mm) en Nylon con angular invertido (hasta 1.000 Kg)
en barras de 1 m **al m**

ACS9021 CREMALLERA M4
de acero (sec. 30 x 12 mm) (hasta 2.000 Kg)
con trinquetes redondos
en paquete de 4 barras de 1 m
al m

ACS9020 CREMALLERA M4
de acero (sec. 22 x 22 mm) (hasta 4.000 Kg)
en barras de 2 m **al m**

ACS9040 CREMALLERA M4
de acero (sec. 22 x 22 mm) con angular 45 x 30 mm (hasta 4.000 Kg)
en barras de 2 m **al m**

ACS9050 CREMALLERA M4
de acero (sec. 22 x 22 mm) tratada con CATAFORESIS, con angular 45 x 30 mm (hasta 4.000 Kg)
en barras de 2 m **al m**

KIT K400

Ir a la página 122