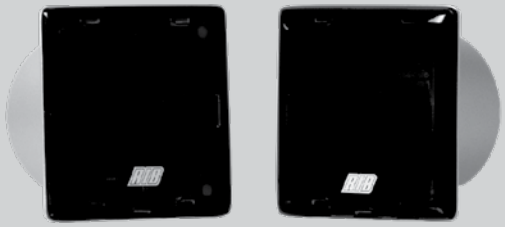

PHOTOCELLULES FIT SLIM - Dispositif de sécurité de type D EN 12978 - EN 13849-1 PL"c" CAT2

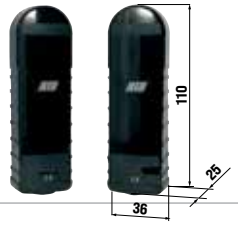

ACG8032B FIT SLIM* (no/nf)
mural
portée 20 m
IP 54 - 12/24V ac/dc

ACG8029B TX SYNCRO**
pour FIT SLIM
12/24V ac/dc

* Les photocellules FIT SLIM ont la fonction de synchronisme en courant alterné et une portée de 20 m.

Ils sont un Dispositif de Sécurité EN 12978, EN 13849-1 PL"c" CAT.2. si gérées par un tableau électronique RIB doté d'un autotest.

** Les cartes TX SYNCRO synchronisent de 2 à 4 paires de FIT SLIM pour éviter des interférences entre elles. Elles fonctionnent avec une tension AC et DC.

ACG8065 PAIRE DE COLONNES
H = 0,5 m
pour FIT SLIM ACG8032B

PHOTOCELLULES FIT SYNCRO - Dispositif de sécurité de type D EN 12978 - EN 13849-1 PL"c" CAT2

ACG8026B FIT SYNCRO* (no/nf)
mural
portée 10 ÷ 20 m
IP 54 - 12/24V ac/dc

ACG8028 TX SYNCRO**
pour FIT SYNCRO
12/24V ac/dc

* Les photocellules FIT SYNCRO ont la fonction de synchronisme en courant alterné et deux portées réglables à 10 et 20 m.

Ils sont un Dispositif de Sécurité EN 12978, EN 13849-1 PL"c" CAT.2. si gérées par un tableau électronique RIB doté d'un autotest.

** Les cartes TX SYNCRO synchronisent de 2 à 4 paires de FIT SYNCRO pour éviter des interférences entre elles. Elles fonctionnent avec une tension AC et DC.

ACG8057 PAIRE DE COLONNES
H = 0,5 m
pour FIT SYNCRO ACG8026B

ACG8058 COLONNE H = 1 m
pour ACG8026
1.000 x 100 x 40 mm
en aluminium peint

ACG8051 PAIRE DE CONTENEURS PLASTIQUES
encastrable
pour FIT SYNCRO ACG8026

ACG8052 SUPPORT
pour FIT SYNCRO
(à fixer au pilier du portail pour une installation hors pilier)

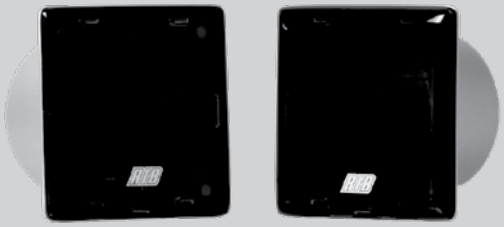

PHOTOCELLULES NOVA - Dispositif de sécurité de type D EN 12978 - EN 13849-1 PL"c" CAT2

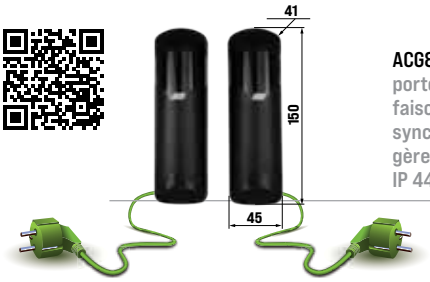

ACG8046 NOVA (no/nf)
portée signal infrarouge 15÷40m
faisceau infrarouge réglable 180°
synchronisme jusqu'à 4 paires
gère 2 barre palpeuse no/nf 8.2KΩ
IP 44 - 12/24V ac/dc

ACG8047 NOVA WIRELESS (no/nf)
portée signal infrarouge 15÷30m
faisceau infrarouge réglable 180°
synchronisme jusqu'à 2 paires
gère 2 barre palpeuse no/nf 8.2KΩ
IP 44 - 12/24V ac/dc
piles AA non incluses

Ils sont un dispositif de sécurité EN 12978, EN 13849-1 PL"c" CAT.2. si gérées par un tableau électronique RIB doté d'un autotest.

ACG8039 PAIRE DE COLONNES
H = 0,5 m
pour NOVA

ACG9519 PILES ALCALINES AA
4 X 1,5V
avec NOVA WIRELESS durée des piles 3÷4 ans

ACG9509 PILES LITHIUM AA
2 X 1,5V - avec NOVA WIRELESS
durée des piles 4÷5 ans
pour des températures extrêmes
-40÷+60°C

NOVA: Signal infrarouge synchronisé jusqu'à 4 paires de photocellules.
NOVA WIRELESS: Signal infrarouge synchronisé jusqu'à 2 paires de photocellules.

- Le faisceau infrarouge peut être réglé progressivement aussi bien horizontalement (-90° ÷ +90°) que verticalement (-5° ÷ +5°).
- Les contacts NC ou NO de barres palpeuses mécaniques ou résistives peuvent être raccordés à l'émetteur et au récepteur NOVA et NOVA WIRELESS.
- Le buzzer sur le récepteur NOVA WIRELESS signale lorsque les piles de l'émetteur sont presque déchargées.

- Fonctionnant avec des piles, l'émetteur NOVA WIRELESS peut être installé sur le vantail mobile d'un portail coulissant et peut être connecté en combinaison avec des bords TOUCH pour protéger le mouvement d'ouverture et de fermeture.

PHOTOCELLULES FIT METAL - Dispositif de sécurité de type D EN 12978 - EN 13849-1 PL"c" CAT2

ACG8009 FIT METAL (no/nf)
anti-vandales - mural
portée 15 m - faisceau infrarouge réglable 180°
IP 55 - 12/24V ac/dc

FIT METAL sont photocellules anti-vandales.
Elles sont protégées par un écran de métal et de plastique renforcé, résistant ainsi à des chocs violents.
Elles sont idéales pour les applications dans les zones exposées au vandalisme.

Ils sont un Dispositif de Sécurité EN 12978, EN 13849-1 PL"c" CAT.2. si gérées par un tableau électronique RIB doté d'un autotest.

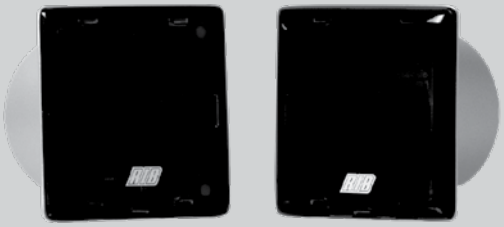

PHOTOCELLULES FIT SIX - Dispositif de sécurité de type D EN 12978 - EN 13849-2 PL"c" CAT2

ACG8049 FIT SIX (no/nf)
encastrable, épaisseur de 6 mm
portée 20 m
IP 54 - 12/24V ac/dc

ACG8051 PAIRE DE CONTENEURS PLASTIQUES
encastrable
pour FIT SIX ACG8049

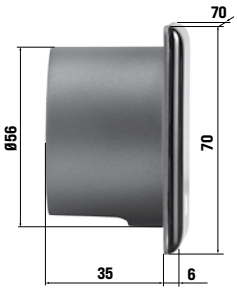

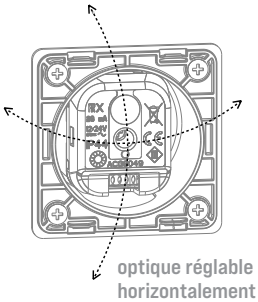

optique réglable
horizontalement et
verticalement ± 4°

ACG8302 PAIRE DE COLONNES FIT SIX
pour photocellules FIT SIX
508x120x100mm
en aluminium anodisé

Ils sont un Dispositif de Sécurité EN 12978, EN 13849-1 PL"c" CAT.2. si gérées par un tableau électronique RIB doté d'un autotest.

ACG8303 COLONNE 1 FIT SIX + 1 S18
pour 1 photocellule FIT SIX et 1
sélecteur à clé S18 ACG1054 à 0,5
et 1 m - 1008 x 120 x 100 mm
en aluminium anodisé

ACG8305 COLONNE 2 FIT SIX
pour 2 photocellules FIT SIX à 0,5
et 1 m
932 x 120 x 100 mm
en aluminium anodisé

ACG8306 COLONNE 2 FIT SIX + 1 S18
pour 2 photocellules FIT SIX et
sélecteur à clé S18 ACG1054 à 0,5
et 1 m - 1008 x 120 x 100 mm
en aluminium anodisé

ACG8301 BASE A COLLER FIT SIX
pour COLONNES ACG8302 -
ACG8303 - ACG8304 - ACG8305
- ACG8306

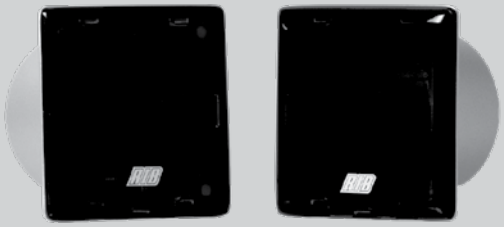

PHOTOCELLULES F97 - Dispositif de sécurité de type D EN 12978 - EN 13849-1 PL"c" CAT2

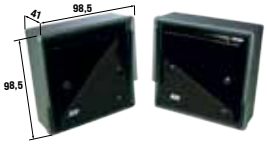

ACG8020 F97P (no/nf)
mural
en aluminium
portée 30 m
IP 54 - 12/24V ac/dc

ACG8011 F97I (no/nf)
encastrable
en aluminium
portée 80 m
IP 54 - 12/24V ac/dc

COLONNES
pour F97P e F97I
ACG8040 H = 0,5 m
ACG8030 H = 1 m
ACG8031 H = 0,5+1 m

Ils sont un Dispositif de Sécurité EN 12978, EN 13849-1 PL"c" CAT.2. si gérées par un tableau électronique RIB doté d'un autotest.

PHOTOCELLULES VERTIGO - Dispositif de sécurité de type E EN 12978 - EN 13849-1 PL"c" CAT2

ACG8044 VERTIGO 8
pour portails lourds jusqu'à 300 Kg qui se déplacent jusqu'à 13m/min
portée 3 m
IP 55 - 30x208,5x101

ACG8045 VERTIGO 10
pour portails lourds jusqu'à 1.000 Kg qui se déplacent jusqu'à 13m/min - portée 3 m
IP 55 - 30x208,5x121

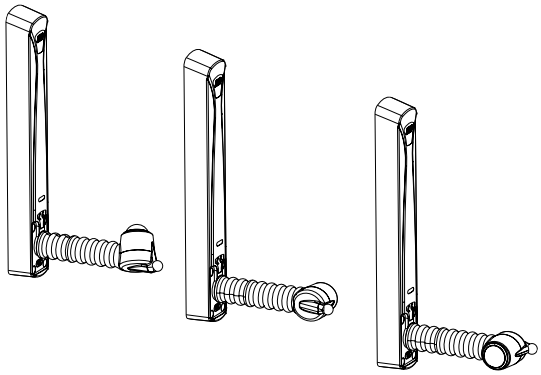

Ils sont un Dispositif de Sécurité EN 12978, EN 13849-1 PL"c" CAT.2. si gérées par un tableau électronique RIB doté d'un autotest.

- Faisceau réglable à 180° donc le rayon infrarouge se peut placer en position vertical et horizontale.

- Ils peuvent être utilisés sur des portails battants et coulissants.

- Convient aux portails battants qui se ferment sur une rampe descendante ou qui s'ouvrent contre un mur latéral.

- Il s'agit d'un dispositif de sécurité de type E selon la EN 12453:2017+A1:2021. Il prévient les impacts, donc les tests normatifs à effectuer avec mesureur de force ne sont plus nécessaires.

- Il est utile pour portails coulissants même en ouverture que en fermeture.

- Il s'agit d'un dispositif de sécurité de type E selon la EN 12453:2017+A1:2021, prévient les impacts, donc les tests normatifs à effectuer avec mesureur de force ne sont plus nécessaires.

VERTIGO Wi-Fi - version totalement sans fils - page 131

DETECTEUR LASER - Dispositif de sécurité type E - EN 12978 - EN 13849-1 PL"c" CAT2

ACG9493 DETECTEUR LASERIB de sécurité - 5 m x 5 m

ACG9492 DETECTEUR LASERIB de sécurité - 10 m x 10 m

ACG9490 SUPPORT DE MONTAGE pour LASERIB

ACG9491 TÉLÉCOMMANDE pour régler le détecteur LASERIB de sécurité

LASERIB est un détecteur de sécurité de type E (EN 12453:2017+A1:2021) utilisé pour empêcher le contact avec les parties mobiles des volets roulants, des portes sectionnelles, des portails coulissants et des portails battants.
LASERIB offre une sécurité optimale au niveau et autour du seuil de porte.
LASERIB convient aux environnements industriels et a une zone de détection de max. 9,9 x 9,9 m.
LASERIB permet de créer un ou deux boutons virtuels optionnels utilisables en ouverture volontaire, offrant ainsi une solution totalement sans contact et hygiénique.

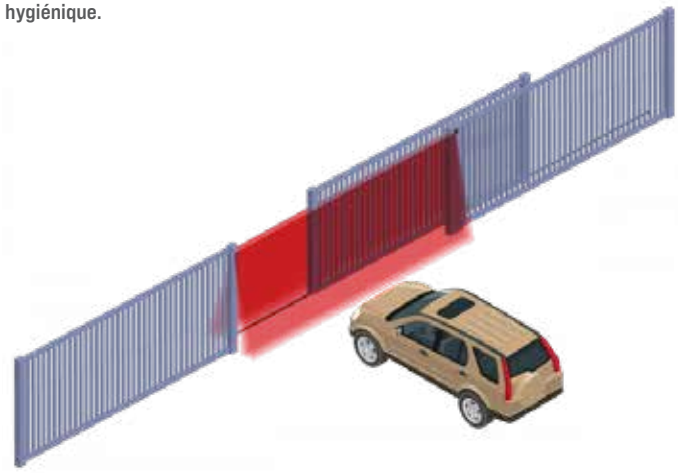

Boutons poussoirs virtuels
Possibilité de créer 2 boutons virtuels pour ouvrir la porte.

Sécurité maximale
Sécurité maximale de la porte lors de l'ouverture et de la fermeture grâce aux 4 rideaux à rayons infrarouges.

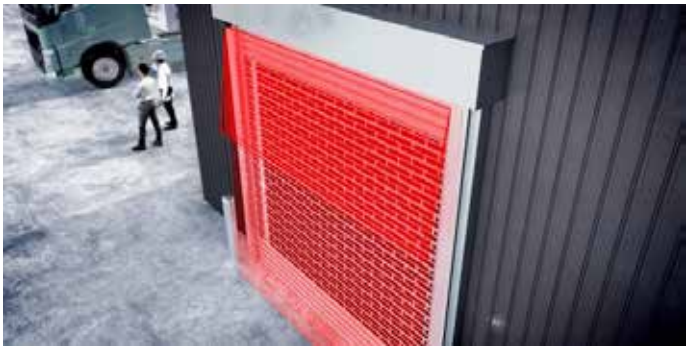

Optimisé pour les environnements industriels
IP65, câble de 10 m, filtre contre la déformation des vantaux de porte causée par le vent, les vibrations de la porte et les interférences environnementales.

Alternative
Il remplace les solutions actuelles telles que les bords de contact, les faisceaux lumineux et les grilles lumineuses.

ACCESSOIRES DE SÉCURITÉ

SPÉCIFICATIONS TECHNIQUES	
MODE DÉTECTION :	Présence (EN 12453:2017+A1:2021 Type E)
INTERVALLE DE DÉTECTION MAX. ACG9492 :	9.9m × 9.9m
INTERVALLE DE DÉTECTION MAX. ACG9493 :	5 m×5 m
DIMENSIONS TYPIQUES OBJET DETECTE :	2,1 cm à 3 m / 3,5 cm à 5 m / 7 cm à 10 m (par rapport à la distance de l'objet)
CORPS D'ESSAI :	700 mm × 300 mm × 200 mm (corps d'épreuve A selon EN 12453)
CARACTÉRISTIQUES D'ÉMISSION :	
LASER INFRAROUGE :	Longueur d'onde 905 nm ; sortie <0.10mW (CLASSE 1)
LASER ROUGE VISIBLE :	Longueur d'onde 635 nm ; sortie <1 mW (CLASSE 2)
ALIMENTATION:	10÷35 V dc
CONSOMMATION:	< 5W
TEMPS DE RÉPONSE:	Typ. 20 ms ; max. 80 millisecondes
SORTIE:	2 relais électroniques (isolation galvanisée - pas de polarité)
TENSION DE COMMUTATION MAX. :	35V CC / 24V CA
COURANT MAXI COMMUTABLE :	80mA (résistif)
INDICATEURS LED :	1 LED bleue : état allumé 1 LED orange : état d'erreur 2 LED bicolores : état détection/sortie
DIMENSIONS:	125 mm (L) × 93 mm (P) × 70 mm (H) (support de montage + 14 mm)
MATÉRIEL:	PC/ASA
COULEUR:	Noir / Blanc
ANGLES DE ROTATION SUR LE SUPPORT :	-5° à +5° (verrouillable)
ANGLES DE RÉGLAGE SUR LE SUPPORT :	-3° à +3°
DEGRÉ DE PROTECTION:	IP65
ÉCART DE TEMPÉRATURE:	-30°C ÷ +60°C sous tension
HUMIDITÉ:	0 ÷ 95 % sans condensation

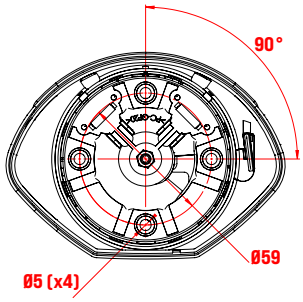

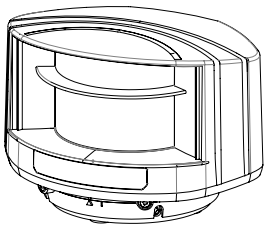

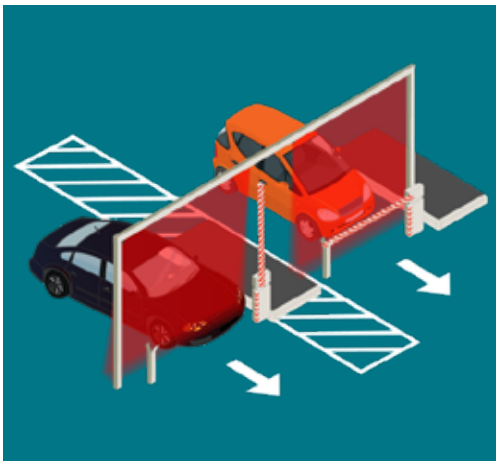

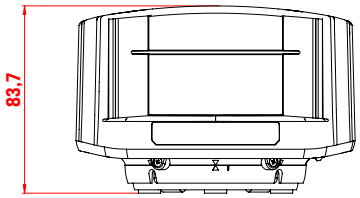

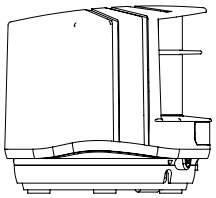

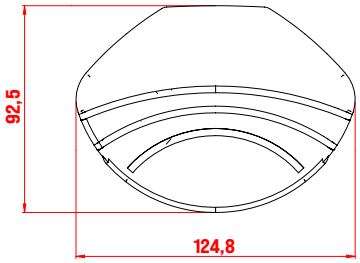

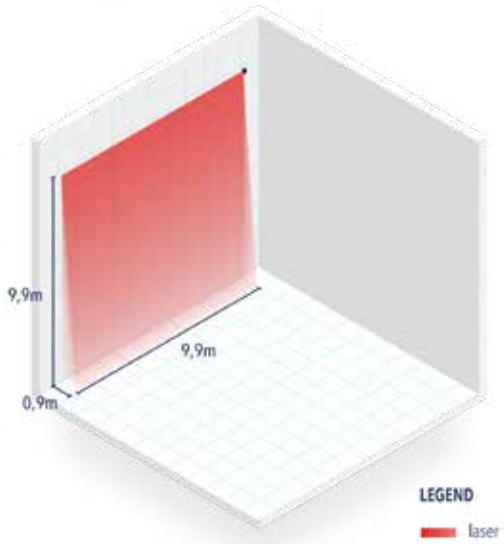

DETECTEUR LASER - Dispositif de commande et de sécurité type E - EN 12978 - EN 13849-1 PL “c” CAT2

ACG9494 DETECTEUR LASERIB pour commande et sécurité - 10 m x 10 m

ACG9495 SUPPORT pour LASERIB pour commande et sécurité

ACG9490 SUPPORT DE MONTAGE pour LASERIB

ACG9491 TÉLÉCOMMANDE pour régler le détecteur LASERIB pour la commande et la sécurité

Détecteur pour l’ouverture et la sécurité pour barrières et portails coulissants
LASERIB offre une véritable alternative aux boucles magnétiques : moins de temps d’installation, détection de tous types de véhicules et plus grande adaptabilité.
LASERIB sert à ouvrir, protéger et/ou détecter une présence.
Il offre une grande flexibilité dans la définition de la largeur et de la profondeur des zones de détection (portée de détection max de 9,9 m x 9,9 m).

Ouverture confortable
Détection de tout type de véhicule : voitures, véhicules électriques, véhicules en matériaux composites, camions avec remorques...
Détection de la trajectoire du véhicule : approche ou éloignement.

Installation facile
Installation du produit sans aucun impact sur le milieu environnant.
Une délimitation simple des champs de détection, indépendamment les uns des autres, en marchant devant le capteur.

Filtre de trafic piétonnier et parallèle
La barrière ne s’ouvre qu’à l’approche d’un véhicule.
La circulation et les piétons parallèles au champ d’ouverture sont ignorés.

Sécurité de ses utilisateurs
Le détecteur protège les véhicules et les personnes se trouvant dans le champ de sécurité de tout contact avec la barre (installation avec point de référence).

ACCESSOIRES DE CONTRÔLE ET DE SÉCURITÉ
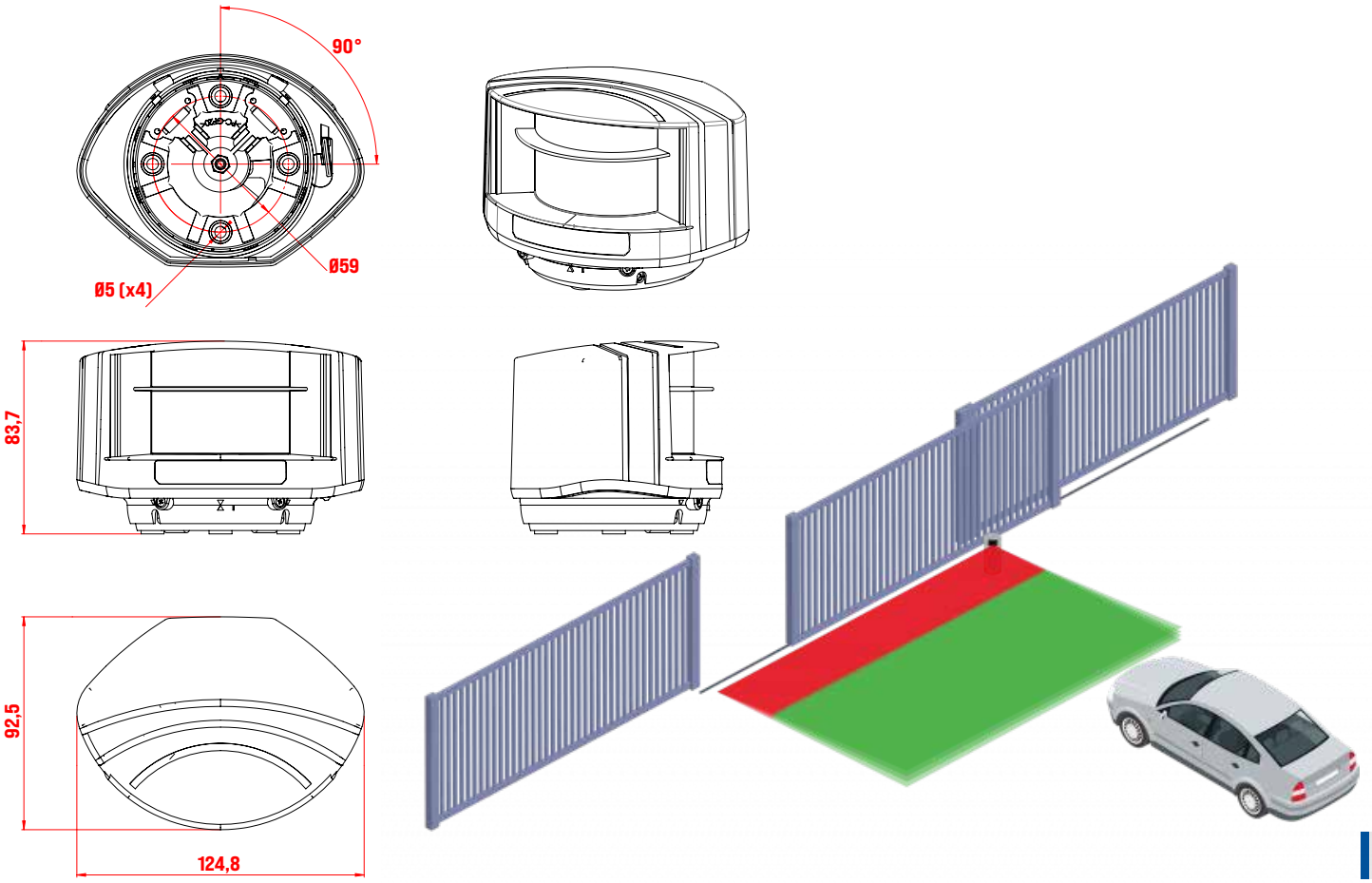
SPÉCIFICATIONS TECHNIQUES	
MODE DÉTECTION :	mouvement et présence (EN 12453:2021 Type E)
PORTÉE DE DÉTECTION MAX. :	9.9 m x 9.9 m
CARACTÉRISTIQUES D'ÉMISSION	
LASER INFRAROUGE :	longueur d'onde 905 nm; puissance de sortie 0,10 mW ; Classe 1
LASER ROUGE VISIBLE :	longueur d'onde 635 nm; puissance de sortie 0,95 mW ; Classe 2
ALIMENTATION :	10÷35 V dc
CONSOMMATION:	< 5W
COURANT DE CRÊTE SUR :	1,8 A (max. 80 ms à 35 V)
LONGUEUR DE CÂBLE:	5 m (standard), maxi : 10 m
TEMPS DE RÉPONSE	
DÉTECTION DE MOUVEMENT:	typ. 200 ms (réglable)
DÉTECTION DE PRÉSENCE :	typ. 20 ms ; max. 80 millisecondes
SORTIE:	2 relais électroniques (isolation galvanisée - pas de polarité)
TENSION DE COMMUTATION MAX. :	35V CC / 24V CA
COURANT MAXI COMMUTABLE :	80mA (résistif)
HEURE DE COMMUTATION :	tON=5 ms ; tOFF=5 ms
TENSION DE CONTACT MAX. :	30 V CC (protection contre les surtensions)
INDICATEURS LED :	1 LED bleue : allumée
	1 LED orange : erreur
	2 LED bicolores : état détection/sortie (vert : pas de détection ; rouge : détection)
DIMENSIONS:	125 mm (P) × 93 mm (L) × 70 mm (H) (support de montage + 14 mm)
MATÉRIEL:	PC/ASA
COULEUR:	noir
COINS DE MONTAGE DU SUPPORT :	-45°, 0°, 45°
ANGLES DE ROTATION SUR LE SUPPORT :	-5° ÷ +5° (à régler)
ANGLES DE RÉGLAGE SUR LE SUPPORT :	-3° ÷ +3°
DEGRÉ DE PROTECTION:	IP65
ÉCART DE TEMPÉRATURE:	-30°C ÷ +60°C sous tension ; -10°C ÷ +60°C sans tension
HUMIDITÉ:	0 ÷ 95% sans condensation