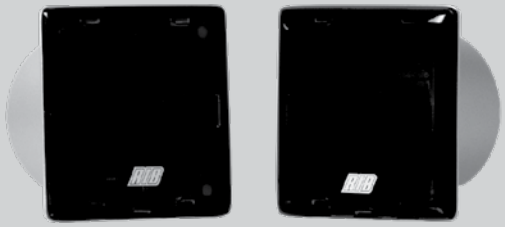

FOTOCELLULE FIT SLIM - Dispositivo di sicurezza Tipo D EN 12978 - EN 13849-1 PL"c" CAT2

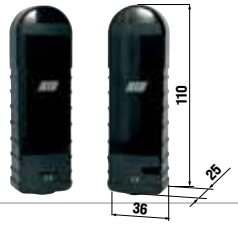

ACG8032B FIT SLIM* (no/nc)
da parete
portata 20 m
IP 54 - 12/24V ac/dc
80 €

ACG8029B TX SYNCRO**
per FIT SLIM
12/24V ac/dc
67 €

* Le fotocellule FIT SLIM hanno la funzione di sincronismo in corrente alternata e portata di 20 m.

Sono un dispositivo di sicurezza EN 12978, EN 13849-1 PL"c" CAT.2 se gestite da un quadro elettronico RIB dotato di autotest.

** Le schede TX SYNCRO sincronizzano da 2 a 4 coppie di FIT SLIM per evitare interferenze tra di loro. Lavorano con tensione AC e DC.

ACG8065 COPPIA DI COLONNINE
H = 0,5 m
per FIT SLIM ACG8032B
94 €

FOTOCELLULE FIT SYNCRO - Dispositivo di sicurezza Tipo D EN 12978 - EN 13849-1 PL"c" CAT2

ACG8026B FIT SYNCRO* (no/nc)
da parete
portata 10 ÷ 20 m
IP 54 - 12/24V ac/dc
82 €

ACG8028 TX SYNCRO**
per FIT SYNCRO
12/24V ac/dc
59 €

* Le fotocellule FIT SYNCRO hanno la funzione di sincronismo in corrente alternata e 2 portate regolabili a 10 e 20 m.

Sono un dispositivo di sicurezza EN 12978, EN 13849-1 PL"c" CAT.2 se gestite da un quadro elettronico RIB dotato di autotest.

** Le schede TX SYNCRO sincronizzano da 2 a 4 coppie di FIT SYNCRO per evitare interferenze tra di loro. Lavorano con tensione AC e DC.

ACG8057 COPPIA DI COLONNINE
H = 0,5 m
per FIT SYNCRO ACG8026B
152 €

ACG8058 COLONNA H = 1 m
per ACG8026
1.000 x 100 x 40 mm
in alluminio verniciato
124 €

ACG8051 COPPIA DI CONTENITORI PLASTICI
da incasso
per FIT SYNCRO ACG8026
9 €

ACG8052 SUPPORTO
per FIT SYNCRO
(da fissare alla colonna del cancello per installazione fuori colonna)
31 €

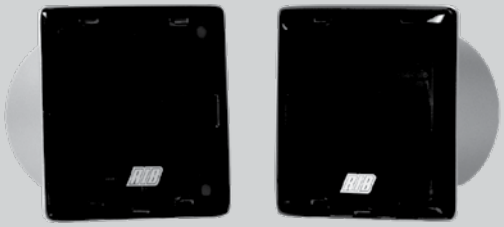

FOTOCELLULE NOVA - Dispositivo di sicurezza Tipo D EN 12978 - EN 13849-1 PL"c" CAT2

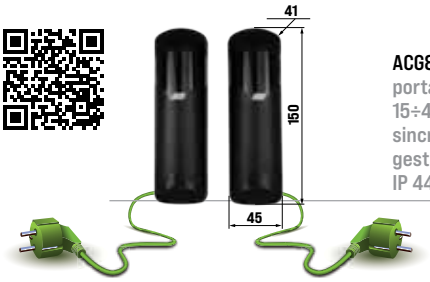

ACG8046 NOVA (no/nc)
portata segnale infrarosso
15÷40m - ottica 180°
sincronismo fino a 4 coppie
gestisce 2 coste no/nc 8.2KΩ
IP 44 - 12/24V ac/dc **154 €**

ACG8047 NOVA WIRELESS (no/nc)
portata segnale infrarosso
15÷30m - ottica 180°
sincronismo fino a 2 coppie
gestisce 2 coste no/nc 8.2KΩ
IP 44 - 12/24V ac/dc
batterie AA non incluse **159 €**

Sono un dispositivo di sicurezza EN 12978, EN 13849-1 PL"c" CAT.2 se gestite da un quadro elettronico RIB dotato di autotest.

ACG8039 COPPIA DI COLONNINE
H = 0,5 m
per NOVA
92 €

ACG9519 BATTERIE ALCALINE AA
4 X 1,5V
con NOVA WIRELESS durata
batterie 3÷4 anni
9 €

ACG9509 BATTERIE LITHIO AA
2 X 1,5V - con NOVA WIRELESS
durata batterie 4÷5 anni
per temperature estreme
-40÷+60°C
16 €

NOVA : Segnale infrarosso sincronizzato fino a 4 coppie di fotocellule.
NOVA WIRELESS: Segnale infrarosso sincronizzato fino a 2 coppie di fotocellule.

- Il raggio della fotocellula può essere regolato gradualmente sia orizzontalmente (-90°÷ +90°) che verticalmente (-5° ÷ +5°).
- Al trasmettitore e al ricevitore NOVA e NOVA WIRELESS sono collegabili i contatti NC o NO di coste meccaniche o resistive.
- Il buzzer sul ricevitore NOVA WIRELESS segnala quando le batterie del trasmettitore sono quasi scariche.

- Il trasmettitore NOVA WIRELESS funzionando a batterie è installabile sull'anta mobile di un cancello scorrevole e può essere collegato in combinazione con coste TOUCH per proteggere il movimento di apertura e chiusura.

FOTOCELLULE FIT METAL - Dispositivo di sicurezza Tipo D EN 12978 - EN 13849-1 PL"c" CAT2

ACG8009 FIT METAL (no/nc)
antiscasso - da parete
portata 15 m - ottica 180°
IP 55 - 12/24V ac/dc
148 €

FIT METAL sono fotocellule antiscasso.
Sono protette da uno schermo in metallo e una plastica rinforzata, in grado di resistere a forti impatti.
Sono ideali per applicazioni in zone soggette ad atti vandalici.

Sono un dispositivo di sicurezza EN 12978, EN 13849-1 PL"c" CAT.2 se gestite da un quadro elettronico RIB dotato di autotest.

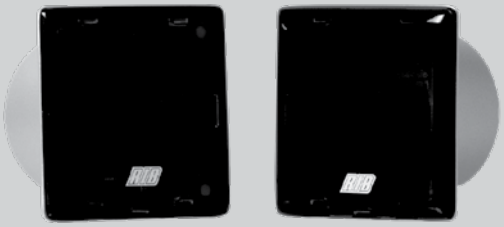

FOTOCELLULE FIT SIX - Dispositivo di sicurezza Tipo D EN 12978 - EN 13849-2 PL"c" CAT2

ACG8049 FIT SIX (no/nc)
da incasso, spessore 6 mm
portata 20 m
IP 54 - 12/24V ac/dc
94 €

ACG8051 COPPIA DI CONTENITORI PLASTICI
da incasso
per FIT SIX ACG8049
9 €

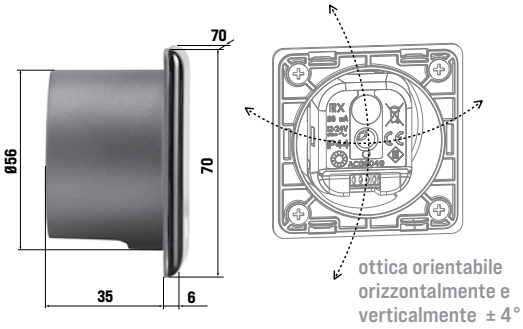

ACG8302 COPPIA COLONNINE FIT SIX
per fotocellule FIT SIX
508 x 120 x 100 mm
in alluminio anodizzato
102 €

FIT SIX sono un dispositivo di sicurezza EN 12978, EN 13849-1 PL"c" CAT.2 se gestite da un quadro elettronico RIB dotato di autotest.

ACG8303 COLONNA 1 FIT SIX + 1 S18
per 1 fotocellula FIT SIX e 1
selettore S18 ACG1054 a 0,5 e 1 m
1008 x 120 x 100 mm
in alluminio anodizzato
105 €

ACG8305 COLONNA 2 FIT SIX
per 2 fotocellule FIT SIX a 0,5 e 1 m
932 x 120 x 100 mm
in alluminio anodizzato
92 €

ACG8306 COLONNA 2 FIT SIX + 1 S18
per 2 fotocellule FIT SIX e 1
selettore S18 ACG1054 a 0,5 e 1 m
1008 x 120 x 100 mm
in alluminio anodizzato
112 €

ACG8301 BASE DA CEMENTARE
per COLONNE ACG8302 - ACG8303 - ACG8304 - ACG8305 - ACG8306
28 €

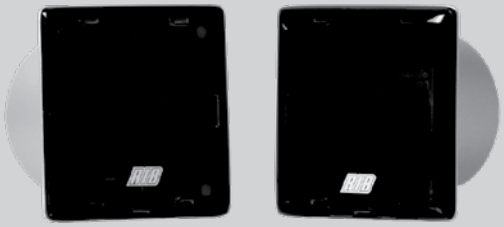

FOTOCELLULE F97 - Dispositivo di sicurezza Tipo D — EN 12978 - EN 13849-1 PL"c" CAT2

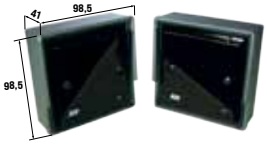

ACG8020 F97P (no/nc)
da parete
in alluminio
portata 30 m
IP 54 - 12/24V ac/dc — **189 €**

ACG8011 F97I (no/nc)
da incasso
in alluminio
portata 80 m
IP 54 - 12/24V ac/dc — **214 €**

COLONNINE
per F97P e F97I
ACG8040 H = 0,5 m — **84 €**
ACG8030 H = 1 m — **159 €**
ACG8031 H = 0,5+1 m — **237 €**

Sono un dispositivo di sicurezza EN 12978, EN 13849-1 PL"c" CAT.2 se gestite da un quadro elettronico RIB dotato di autotest.

FOTOCELLULE VERTIGO - Dispositivo di sicurezza Tipo E — EN 12978 - EN 13849-1 PL"c" CAT2

ACG8044 VERTIGO 8
per cancelli pesanti fino a 300 Kg
che si muovono fino a 13m/min
portata 3 m
IP 55 - 30x208,5x101 — **199 €**

ACG8045 VERTIGO 10
per cancelli pesanti fino a 1.000 Kg che si muovono fino a 13m/min
portata 3 m
IP 55 - 30x208,5x121 — **205 €**

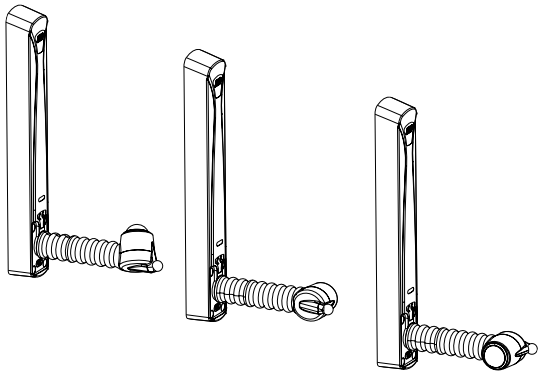

Sono un dispositivo di sicurezza EN 12978, EN 13849-1 PL"c" CAT.2 se gestite da un quadro elettronico RIB dotato di autotest.

- Ottica regolabile a 180°, quindi il raggio infrarosso è posizionabile in verticale e in orizzontale.

- Possono essere utilizzate su cancelli a battente e scorrevoli.

- Indicate per cancelli a battente che chiudono su una rampa in discesa o che aprono contro una parete laterale.

- È un dispositivo di sicurezza di tipo E secondo la EN 12453:2017+A1:2021. Previene gli impatti, quindi i test normativi da eseguire con misuratore di forza non sono più necessari.

- Utile per cancelli scorrevoli sia in apertura che in chiusura.

- È un dispositivo di sicurezza di tipo E secondo la EN 12453:2017+A1:2021 in quanto previene gli impatti, quindi i test normativi da eseguire con misuratore di forza non sono più necessari.

VERTIGO Wi-Fi - Versione totalmente senza fili a pagina 131

RILEVATORE LASER - Dispositivo di sicurezza Tipo E - EN 12978 - EN 13849-1 PL"c" CAT2

ACG9493 LASERIB RILEVATORE di sicurezza 5 m x 5 m

1.940 €

ACG9492 LASERIB RILEVATORE di sicurezza 10 m x 10 m

2.290 €

ACG9490 STAFFA DI FISSAGGIO per LASERIB

119 €

ACG9491 TELECOMANDO per regolare il rilevatore LASERIB di sicurezza

59 €

LASERIB è un rilevatore di sicurezza tipo E (EN 12453:2017+A1:2021) utilizzato per prevenire il contatto con parti mobili di serrande, porte sezionali, cancelli scorrevoli, cancelli a battente.
LASERIB offre una sicurezza ottimale sulla soglia della porta e nelle sue vicinanze.
LASERIB è adatto agli ambienti industriali e ha una zona di rilevazione di max. 9,9 x 9,9 m.
LASERIB è dotato di uno o due pulsanti virtuali opzionali che possono essere utilizzati per l'apertura intenzionale, offrendo così una soluzione igienica e completamente senza contatto.

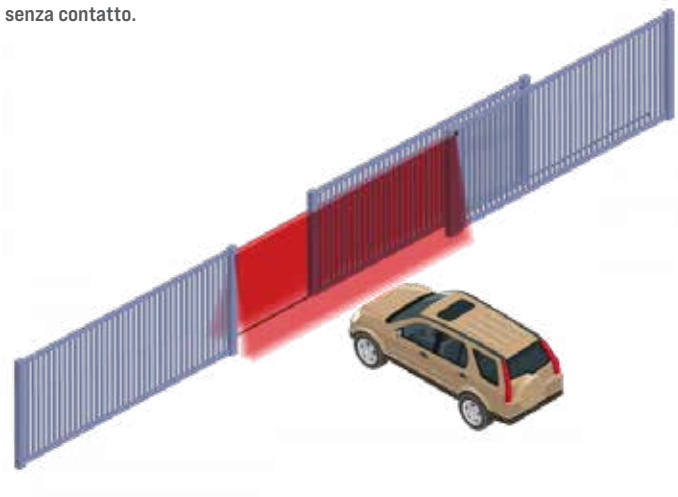

Pulsanti virtuali
Possibilità di creare 2 pulsanti virtuali per aprire la porta.

Sicurezza massima
Sicurezza massima della porta in apertura e in chiusura grazie alle 4 tende di raggi infrarossi.

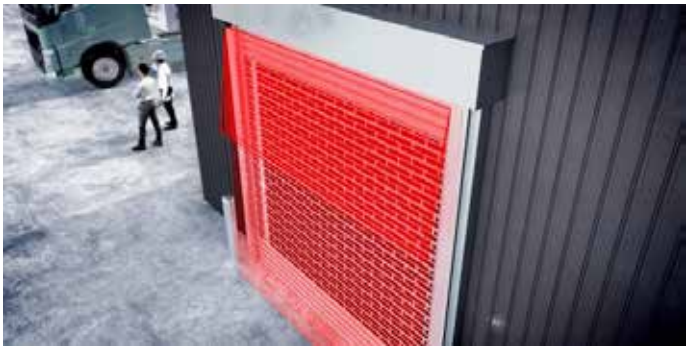

Ottimizzato per ambienti industriali
IP65, è dotato di cavo di 10 m e filtri contro la deformazione dei battenti della porta causata dal vento, le vibrazioni della porta e le interferenze ambientali.

Alternativa
Sostituisce le soluzioni attuali come bordi di contatto, fasci luminosi e griglie fotoelettriche.

ACCESSORI DI SICUREZZA

SPECIFICHE TECNICHE	
MODO DI RILEVAZIONE:	Presenza (EN 12453:2017+A1:2021 Tipo E)
INTERVALLO RILEVAZIONE MAX. ACG9492:	9.9 m × 9.9 m
INTERVALLO RILEVAZIONE MAX. ACG9493:	5 m × 5 m
DIMENSIONI TIP. OGGETTO RILEVATO:	2,1 cm @ 3 m / 3,5 cm @ 5 m / 7 cm @ 10 m (rispetto alla distanza dell'oggetto)
CORPO DI PROVA:	700 mm × 300 mm × 200 mm (corpo di prova A secondo EN 12453)
CARATTERISTICHE DI EMISSIONE:	
LASER INFRAROSSO:	Lunghezza d'onda 905 nm; uscita <0.10 mW (CLASS 1)
LASER VISIBILE ROSSO:	Lunghezza d'onda 635 nm; uscita <1 mW (CLASS 2)
ALIMENTAZIONE:	10÷35 V dc
CONSUMO:	< 5 W
TEMPO DI RISPOSTA:	Typ. 20 ms; max. 80 ms
USCITA:	2 relè elettronici (isolamento galvanizzato - senza polarità)
TENSIONE DI COMMUTAZIONE MAX.:	35V dc / 24V AC
CORRENTE MAX. COMMUTABILE:	80 mA (resistivo)
INDICATORI LED:	1 LED blu: stato di acceso 1 LED arancione: stato di errore 2 LED bicolori: stato rilevamento/uscita
DIMENSIONI:	125 mm (L) × 93 mm (P) × 70 mm (H) (staffa montaggio + 14 mm)
MATERIALE:	PC/ASA
COLORE:	Nero / Bianco
ANGOLI DI ROTAZIONE SU STAFFA:	-5 ° a +5 ° (chiudibile)
ANGOLI DI REGOLAZIONE SU STAFFA:	-3° a +3°
GRADO DI PROTEZIONE:	IP65
GAMMA DI TEMPERATURA:	-30°C ÷ +60°C sotto tensione
UMIDITÀ:	0 ÷ 95 % senza condensazione

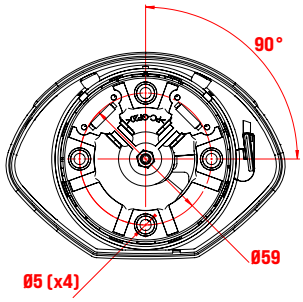

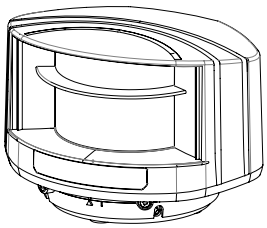

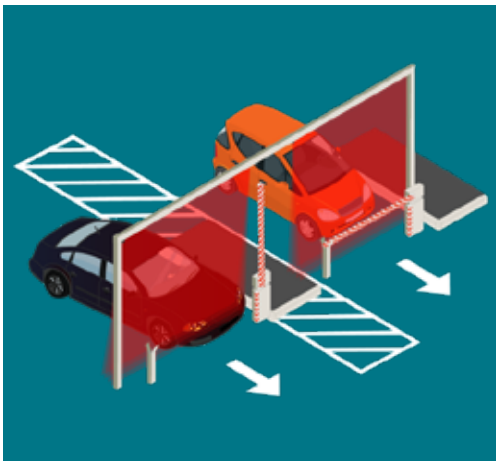

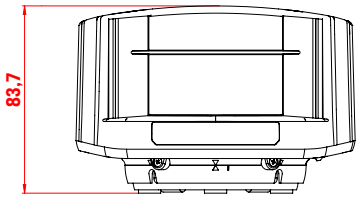

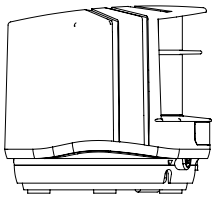

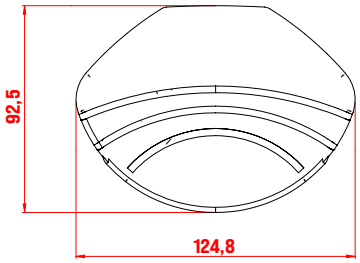

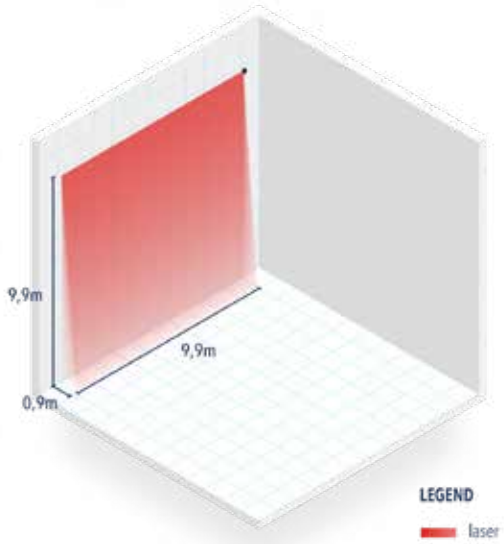

RILEVATORE LASER - Dispositivo di comando e sicurezza Tipo E - EN 12978 - EN 13849-1 PL"c" CAT2

ACG9494 LASERIB RILEVATORE per comando di apertura e sicurezza 10 m x 10 m

2.260 €

ACG9495 SUPPORTO per LASERIB per comando di apertura e sicurezza

631 €

ACG9490 STAFFA DI FISSAGGIO per LASERIB

119 €

ACG9491 TELECOMANDO per regolare il rilevatore LASERIB per comando e sicurezza

59 €

Rilevatore per comando d'apertura e sicurezza per barriere e cancelli scorrevoli
LASERIB offre una vera alternativa alle spire magnetiche: meno tempo richiesto per l'installazione, rilevamento di tutti i tipi di veicoli e maggior adattabilità.
LASERIB è utilizzato per aprire, proteggere e/o rilevare una presenza.
Offre grande flessibilità nel definire larghezza e profondità delle zone di rilevazione (campo rilevazione max di 9,9 m x 9,9 m).

Apertura confortevole
Rilevazione di qualsiasi tipo di veicolo: autovetture, veicoli elettrici, veicoli realizzati con materiali compositi, autocarri con rimorchi...
Rilevazione della traiettoria del veicolo: in avvicinamento o in allontanamento.

Installazione facile
Installazione del prodotto senza alcun impatto sull'ambiente circostante.
Una semplice delimitazione dei campi di rilevazione, in modo indipendente l'uno dall'altro, camminando davanti al sensore.

Filtro pedoni & traffico parallelo
La barriera si apre solo quando un veicolo si sta avvicinando.
Il traffico e i pedoni paralleli al campo di apertura vengono ignorati.

Sicurezza dei suoi utenti
Il rilevatore protegge i veicoli e le persone presenti nel campo di sicurezza da eventuali contatti con la barra (installazione con punto di riferimento).
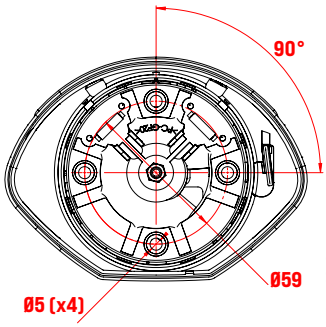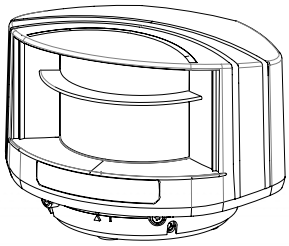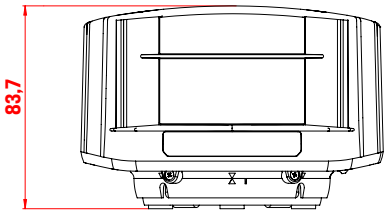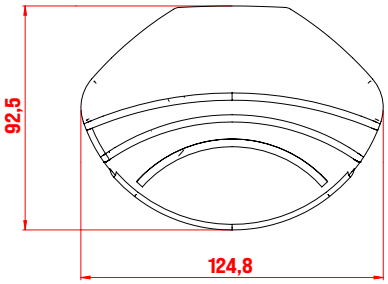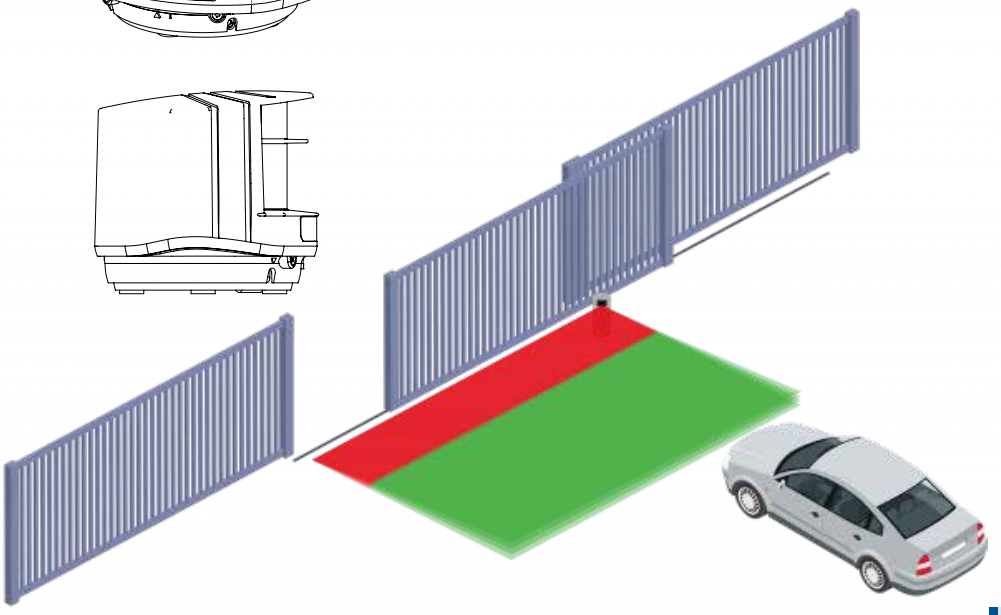
SPECIFICHE TECNICHE	
MODO DI RILEVAZIONE:	movimento e presenza (EN 12453:2017+A1:2021 Tipo E)
INTERVALLO DI RILEVAZIONE MAX.:	9.9 m x 9.9 m
CARATTERISTICHE DI EMISSIONE	
LASER INFRAROSSO:	lunghezza d'onda 905 nm; potenza in uscita 0.10mW; Classe 1
LASER VISIBILE ROSSO:	lunghezza d'onda 635 nm; potenza in uscita 0.95 mW; Classe 2
TENSIONE DI ALIMENTAZIONE:	10÷35 V dc
CONSUMO:	< 5 W
CORRENTE DI PICCO:	1,8 A (max. 80 ms @ 35 V)
LUNGHEZZA CAVO:	5 m (standard), max.: 10 m
TEMPO DI RISPOSTA	
RILEVAMENTO DI MOVIMENTO:	tip. 200 ms (regolabile)
RILEVAMENTO DI PRESENZA:	tip. 20 ms; max. 80 ms
USCITA:	2 relè elettronici (isolamento galvanizzato - senza polarità)
TENSIONE DI COMMUTAZIONE MAX.:	35 V dc / 24 V AC
CORRENTE MAX COMMUTABILE:	80 mA (resistivo)
TEMPO DI COMMUTAZIONE:	tON=5 ms; tOFF=5 ms
TENSIONE DI CONTATTO MAX.:	30 V dc (protezione da sovratensione)
SEGNALE LED:	1 LED blu: acceso
	1 LED arancione: errore
	2 LED bicolori: stato rilevamento/uscita (verde: nessun rilevamento; rosso: rilevamento)
DIMENSIONI:	125 mm (P) × 93 mm (W) × 70 mm (H) (staffa montaggio + 14 mm)
MATERIALE:	PC/ASA
COLORE:	nero
ANGOLI DI MONTAGGIO SU STAFFA:	-45 °, 0 °, 45 °
ANGOLI DI ROTAZIONE SU STAFFA:	-5 ° ÷ +5 ° (da impostare)
ANGOLI DI REGOLAZIONE SU STAFFA:	-3 ° ÷ +3 °
GRADO DI PROTEZIONE:	IP65
INTERVALLO DI TEMPERATURA:	-30°C ÷ +60°C sotto tensione; -10°C ÷ +60°C senza tensione
UMIDITÀ:	0 ÷ 95 % senza condensazione