PRINCE

OPERATORE
PER CANCELLI A BATTENTE

- PRINCE è compatto e potente, ideale per adempiere alle norme EN attualmente in vigore.
- PRINCE 24V con il quadro B2 24V rileva il contatto del cancello con gli ostacoli ed attiva l'inversione di movimento.
- PRINCE 24V con B2 24V **rallenta il cancello in accostamento** sia in apertura che in chiusura, dando al movimento una sensazione di ancora maggior sicurezza e fluidità. Inoltre è dotato della funzione pedonale e dell'autotest fotocellule come richiesto dalla norma EN 12453:2017+A1:2021.
- Dotato di sistema di sblocco a chiave (Brevettato) e finecorsa meccanico in apertura. Possibilità di inserire facilmente anche il finecorsa in chiusura (ACG4810).
- PRINCE 24V con le batterie tampone permette di non accorgersi nemmeno dei black-out. È possibile infatti compiere fino a **90 cicli** consecutivi in mancanza di corrente. PRINCE 24V può lavorare anche senza batterie.
- Brevettato UE 1 503 019 - US 7,000,353 B2
- Tutte le versioni sono dotate di chiocciola in bronzo brevettata e di finecorsa meccanico in apertura.

PER ANTE LUNGHE FINO A 3 m E PESANTI FINO A 250 Kg

AA14031	PRINCE 24V	475 €
AD00738	KIT PRINCE 24V con B2 24V-CRX (con sensore di impatto regolabile)	1.452 €

In caso l'anta sia lunga più di 2,5 m installare una serratura elettrica per assicurare una efficace chiusura.
Per garantire un funzionamento corretto nel tempo è necessario utilizzare solo quadri RIB

GAR0022	Estensione garanzia 4 anni per PRINCE	60 €
GAR0023	Estensione garanzia 7 anni per PRINCE	95 €

Attacchi regolabili per colonna ed anta forniti di serie con l'operatore

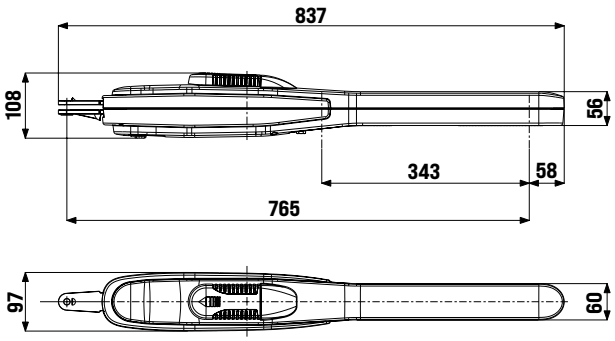

40 x

Dimensioni in mm

CARATTERISTICHE TECNICHE		PRINCE 24V
Lunghezza max anta	m	3
Peso max anta	Kg	250
Corsa max di traino	mm	343*
Tempo medio di apertura	s	14
Forza max di spinta	N	1.450
Alimentazione	V	24
Assorbimento motore	A	2,2
Peso operatore	Kg	5
Grado di protezione	IP	44
Temperatura di lavoro	°C	-30 ÷ +55
Cicli giornalieri consigliati		60
Servizio	%	80
N° cicli consecutivi garantiti		60/14s

* Con fermo meccanico (di serie) che interviene in apertura. Se si utilizza anche il finecorsa meccanico di chiusura (opzionale cod. ACG4810) la corsa massima di traino si riduce di 35 mm.
Si sconsiglia l'uso di PRINCE su cancelli ad anta cieca in zone ventose.

ABB2070 B2 24V-CRX
quadro (per 1 o 2 **PRINCE 24V**) **con sensore di impatto regolabile** e radio ricevitore 433 MHz.
Con contenitore IP 55.
Vedi pagine 155 e 165 **412 €**

ACG4773 CARICA BATTERIE
per B2 24V
Gestisce 2 batterie ACG9515 (o fino a 12 Ah ciascuna) e può essere collegato al regolatore di carica Smartsolar MPPT 100|20 con pannello solare 24V 400W e 2 batterie LiFePO4 da 100Ah 12,8V
97 €

ACG9515 BATTERIA
2,2 Ah 12 Vdc (ordinare 2 pezzi per ogni ACG4773)
51 €

ACG4810 FINECORSA meccanico da aggiungere in chiusura in caso di mancanza di fermo sul terreno. Il finecorsa in apertura è presente di serie. **24 €**

ACG8660 SERRATURA ORIZZONTALE
12 Vac
132 €

ACG8670 SERRATURA ORIZZONTALE
12 Vac
132 €

ACG8650 SERRATURA VERTICALE
12 Vac
142 €

ACG5000 CHIAVISTELLO MECCANICO
per cancelli a 2 ante
48 €

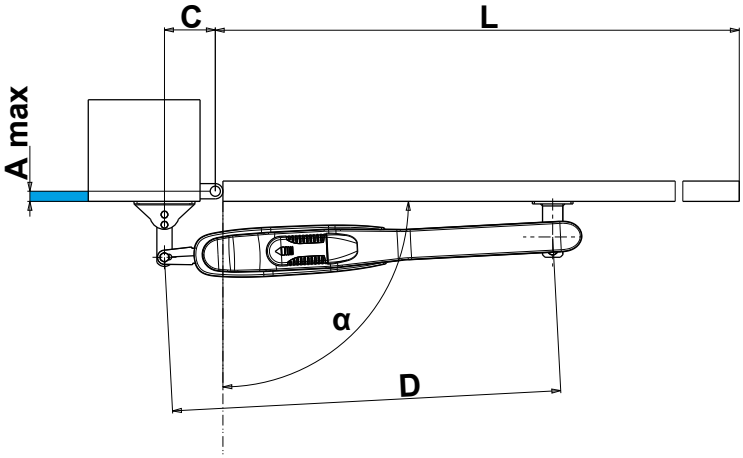

A max	α max	C	D	T sec
0	108°	100	765	15
20	105°			17
40	103°			18
60	99°			19
60	99°			19
80	97°			20
100	95°			22
0	125°	140		21
20	112°			21

KIT PRINCE

Vedi pagina 124

1.452 €

157