DUKE

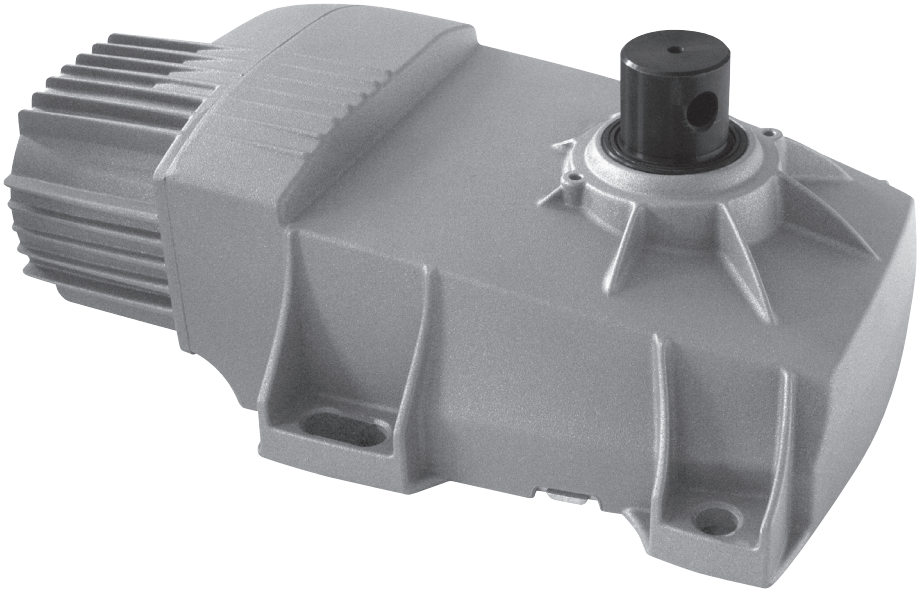

Scarica questo manuale sul tuo cellulare
Téléchargez ce manuel sur votre mobile
Download this manual on your mobile
Laden Sie dieses Handbuch auf Ihr Handy herunter
Descarga este manual en tu móvil

Manuali online interattivi
Manuels interactifs en ligne
Interactive online manuals
Interaktive Online-Handbücher
Manuales interactivos en línea.

Vedere pagina 10
Voir page 17
See page 24
Siehe Seite 31
Ver página 38

Operatore Operateur Operator Torantrieb Operador	Alimentazione Alimentation Power Supply Stromspannung Alimentacion	Peso max cancello Poids maxi portail Max gate weight Max Torgewicht Peso máx verja	Coppia max Couple maxi Max torque Max. Drehmoment Coppia max	Codice Code Code Code Codigo
DUKE 110°	230V 50/60Hz	800 kg / 1760 lbs per anta 2 m / pour vantail 2 m / for 2 m leaf / für Flügel 2 m / para puerta 2 m	Nm 330	AA10975
DUKE 180°				AA10985

Il corretto funzionamento dell'operatore è garantito solo se viene gestito da un quadro di comando RIB
Le bon fonctionnement de l'opérateur n'est garanti que s'il est géré par un panneau de contrôle RIB
The correct operation of the operator is guaranteed only if it is managed by a RIB control panel
Die korrekte Bedienung des Bedieners ist nur gewährleistet, wenn er von einem RIB-Bedienpanel verwaltet wird
El funcionamiento correcto del operador solo está garantizado si está gestionado por un panel de control RIB

ITALIANO pag. 05 / FRANÇAIS pag. 12 / ENGLISH page 19 / DEUTSCH pag. 26 / ESPAÑOL pag. 33

I ISTRUZIONI DI SICUREZZA IMPORTANTI PER L'INSTALLAZIONE

ATTENZIONE - PER LA SICUREZZA DELLE PERSONE È IMPORTANTE CHE VENGANO SEGUITE TUTTE LE ISTRUZIONI
CONSERVARE CON CURA QUESTE ISTRUZIONI

1° - Se non è previsto nel quadro elettronico, installare a monte del medesimo un'interruttore di tipo magnetotermico (onnipolare con apertura minima dei contatti pari a 3 mm) che riporti un marchio di conformità alle normative internazionali. Tale dispositivo deve essere protetto contro la richiusura accidentale (ad esempio installandolo entro quadro chiuso a chiave).
2° - Per la sezione ed il tipo dei cavi la RIB consiglia di utilizzare un cavo di tipo H05RN-F con sezione minima di 1,5 mm² e comunque di attenersi alla norma IEC 364 e alle norme di installazione vigenti nel proprio Paese.
3° - Posizionamento di un'eventuale coppia di fotocellule: il raggio delle fotocellule deve essere ad un'altezza non superiore a 70 cm dal suolo e ad una distanza dal piano di movimento della porta non superiore a 20 cm. Il loro corretto funzionamento deve essere verificato a fine installazione in accordo al punto D.3.2 della EN 12453.
4° - Per il soddisfacimento dei limiti imposti dalla EN 12453, se la forza di picco supera il limite normativo di 400 N è necessario ricorrere alla rilevazione di presenza attiva sull'intera altezza della porta (fino a 2,5 m max). Le fotocellule in questo caso sono da applicare come indicato nella norma EN 12453 punto D.4.1.

N.B.: È obbligatoria la messa a terra dell'impianto.
I dati descritti nel presente manuale sono puramente indicativi.
RIB si riserva di modificarli in qualsiasi momento.
Realizzare l'impianto in ottemperanza alle norme ed alle leggi vigenti.

ISTRUZIONI IMPORTANTI DI SICUREZZA PER L'INSTALLAZIONE
ATTENZIONE - L'INSTALLAZIONE NON CORRETTA PUÒ CAUSARE GRAVI DANNI
SEGUIRE TUTTE LE ISTRUZIONI DI INSTALLAZIONE

1° - Questo libretto d'istruzioni è rivolto esclusivamente a del personale specializzato che sia a conoscenza dei criteri costruttivi e dei dispositivi di protezione contro gli infortuni per i cancelli, le porte e i portoni motorizzati (attenersi alle norme e alle leggi vigenti).
2° - L'installatore dovrà rilasciare all'utente finale un libretto di istruzioni in accordo alla norma EN 12635.
3° - L'installatore prima di procedere con l'installazione deve prevedere l'analisi dei rischi della chiusura automatizzata finale e la messa in sicurezza dei punti pericolosi identificati (seguendo le norme EN 12453).
4° - L'installatore prima di installare il motore di movimentazione deve verificare che il cancello sia in buone condizioni meccaniche e che si apra e chiuda adeguatamente.
5° - L'installatore dovrà installare l'organo per l'attuazione del rilascio manuale ad un'altezza inferiore a 1,8 m.
6° - L'installatore dovrà rimuovere eventuali impedimenti al movimento motorizzato del cancello (es. chiavistelli, catenacci, serrature ecc.)
7° - L'installatore dovrà applicare in modo permanente le etichette che mettono in guardia contro lo schiacciamento in un punto molto visibile o in prossimità di eventuali comandi fissi.
8° - Il cablaggio dei vari componenti elettrici esterni all'operatore (ad esempio fotocellule, lampeggianti, ecc.) deve essere effettuato secondo la EN 60204-1.
9° - L'eventuale montaggio di una pulsantiera per il comando manuale del movimento deve essere fatto posizionando la pulsantiera in modo che chi la aziona non si trovi in posizione pericolosa; inoltre si dovrà fare in modo che sia ridotto il rischio di azionamento accidentale dei pulsanti.
10° - Tenete i comandi dell'automatismo (pulsantiera, telecomando etc) fuori dalla portata dei bambini. L'organo di manovra (un interruttore tenuto chiuso manualmente) deve essere in una posizione che sia visibile dalla parte guidata ma lontana dalle parti in movimento. Deve essere installato a un'altezza minima di 1,5 m.
11° - Questo apparecchio può essere utilizzato da bambini di età compresa dagli 8 anni e al di sopra e le persone con ridotte capacità fisiche, sensoriali o mentali, o mancanza di esperienza e conoscenza se sono stati controllati o istruiti all'uso dell'apparecchio in modo sicuro e capire i rischi connessi.
12° - I bambini non devono giocare con l'apparecchio.
13° - Pulizia e manutenzione utente non deve essere fatta da bambini senza supervisione.
14° - Non permettere ai bambini di giocare con i comandi fissi. Tenere i telecomandi lontano dai bambini.
15° - I dispositivi di comando fissi devono essere installati in modo che siano visibili.
16° - Prima di eseguire qualsiasi operazione di installazione, regolazione, manutenzione dell'impianto, togliere la tensione agendo sull'apposito interruttore magnetotermico collegato a monte dello stesso.
17° - A fine installazione l'installatore dovrà assicurarsi che le parti della porta non ingombrino strade o marciapiedi pubblici.

LA DITTA RIB NON ACCETTA NESSUNA RESPONSABILITÀ per eventuali danni provocati dalla mancata osservanza nell'installazione delle norme di sicurezza e delle leggi attualmente in vigore.

F INSTRUCTIONS DE SECURITE IMPORTANTES POUR L'INSTALLATION

ATTENTION - POUR LA SECURITE DES PERSONNES, IL EST IMPORTANT DE SUIVRE TOUTES LES INSTRUCTIONS
CONSERVER SOIGNEUSEMENT CES INSTRUCTIONS

1° - Si ce n'est pas prévu dans la centrale, installer en amont de celle-ci un interrupteur de type magnétothermique (omnipolaire avec ouverture minimum des contacts de 3 mm) qui porte une marque de conformité aux normes internationales. Ce dispositif doit être protégé contre la re-fermeture accidentelle (par exemple en l'installant dans un tableau fermé à clé).
2° - En ce qui concerne la section et le type des câbles, RIB conseille d'utiliser un câble de type H05RN-F ayant une section minumum de 1,5 mm² et de toute façon, s'en tenir à la norme IEC 364 et aux normes d'installation en vigueur dans le propre pays.
3° - Positionnement d'un couple éventuel de photocellules: Le rayon des photocellules doit se situer à une hauteur qui ne doit pas être supérieure à 70 cm du sol et à une distance du plan de mouvement de la porte qui ne doit pas être supérieure à 20 cm. Leur bon fonctionnement doit être vérifié en fin d'installation selon le point D.3.2 de la EN 12453.
4° - Pour satisfaire aux limites imposées par la EN 12453, si la force de pointe dépasse la limite de la norme de 400 N, il est nécessaire de recourir au relevé de présence active sur la hauteur totale de la porte (jusqu'à 2,5 m max). - Les photocellules, dans ce cas, doivent être appliquées selon le point D.4.1 de la EN 12453.

N.B.: La prise de terre sur l'installation est obligatoire.
Les données décrites dans ce manuel sont purement indicatives.
RIB se réserve le droit de les modifier à tout moment.
Réaliser l'installation en conformité aux normes et aux lois en vigueur.

INSTRUCTIONS IMPORTANTES DE SECURITE POUR L'INSTALLATION
ATTENTION - UNE INSTALLATION NON CORRECTE PEUT CAUSER DE GRAVES DOMMAGES
SUIVRE TOUTES LES INSTRUCTIONS D'INSTALLATION

1° - Ce livret d'instructions est adressé exclusivement à un personnel spécialisé qui connaît les critères de construction et les dispositifs de protection contre les accidents concernant les portails, les portes et les portes cochères motorisés (s'en tenir aux normes et aux lois en vigueur).
2° - L'installateur devra délivrer à l'utilisateur final un livret d'instruction en accord à la EN 12635.
3° - L'installateur avant de procéder à l'installation, doit prévoir l'analyse des risques de la fermeture automatisée finale et la mise en sécurité des points identifiés dangereux (en suivant les normes EN 12453).
4° - L'installateur, avant d'installer le moteur de mouvement, doit vérifier que le portail de fer soit en bonnes conditions mécaniques et qu'il s'ouvre et se ferme correctement.
5° - L'installateur devra installer l'organe pour l'exécution de la relâche manuelle à une hauteur inférieure à 1,8 m.
6° - L'installateur devra retirer d'éventuels obstacles au mouvement motorisé du portail de fer (ex. verrous, serrures, etc).
7° - L'installateur devra appliquer, de façon permanente, les étiquettes qui mettent en garde contre l'écrasement, dans un endroit bien visible ou à proximité de commandes fixes éventuelles.
8° - Le câblage des divers composants électriques externes à l'opérateur (par exemple photocellules, clignotants, etc) doit être effectué selon la EN 60204-1.
9° - Le montage éventuel d'un tableau pour la commande manuelle du mouvement doit être fait en positionnant le tableau de façon à ce que la personne qui l'actionne ne se trouve pas en position de danger; de plus, il faudra faire en sorte que le risque d'actionnement accidentel des boutons soit réduit.
10° - Tenir les commandes de l'automatisme (tableau, télécommande, etc) hors de portée des enfants. L'organe de manoeuvre (un interrupteur tenu fermé manuellement) doit être dans une position qui soit visible de la partie guidée mais lointaine des parties en mouvement. Il doit être installé à une hauteur moindre de 1,5 m.
11° - Cet appareil peut être utilisé par des enfants âgés de 8 ans et plus et les personnes dont les capacités physiques, sensorielles ou mentales réduites, ou manquant d'expérience et de connaissances si elles sont sans surveillance ou instruction concernant l'utilisation de l'équipement en toute sécurité et de comprendre les risques encourus.
12° - Enfants ne doivent pas jouer avec l'appareil.
13° - Nettoyage et entretien utilisateur n'a pas à être effectué par des enfants sans surveillance.
14° - Ne laissez pas les enfants jouer avec les commandes fixes. Gardez la télécommande hors de portée des enfants.
15° - Les dispositifs fixes de commande doivent être installés de sorte qu'ils soient visibles.
16° - Avant l'exécution de toute opération d'installation, de réglage, d'entretien de l'installation, couper le courant en agissant sur l'interrupteur magnétothermique à cet effet, branché en amont de l'installation.
17° - A la fin de l'installation, l'installateur devra s'assurer que les parties de la porte n'encombrent pas la rue ou le trottoir public.

LA SOCIETE RIB N'ACCEPTE AUCUNE RESPONSABILITE pour d'éventuels dommages provoqués par la non-observation dans l'installation, des normes de sécurité et des lois actuellement en vigueur.

G B IMPORTANT SAFETY INSTRUCTIONS FOR THE INSTALLATION

ATTENTION - FOR THE SAFETY OF PEOPLE IT IS IMPORTANT TO FOLLOW ALL THE INSTRUCTIONS
KEEP THESE INSTRUCTIONS WITH CARE

1° - If it is not forecast in the electric gearcase, install a switch of magneto thermic type upstream, (omni polar with minimum opening of the contacts of 3 mm) with a check of conformity to the international standards. Such device must be protected against the accidental lockup (for example by installing inside a locked board).
2° - For the section and the type of the cables RIB advices to use a cable of H05RN-F type with 1,5 sqmm minimum section and, however, to keep to the IEC 364 and installation standards in force in your country.
3° - Positioning of a possible couple of photoelectric cells: the radius of the photoelectric cells must be at a height of no more than 70 cm from the ground and at a distance not superior to 20 cm from the motion plane of the door. Their correct working must be verified at the end of the installation in accordance with the point D.3.2 of the BS EN 12453
4° - To fulfill the limits set by BS EN 12453, and in case the peak force exceeds the normative limit of 400 N it is necessary to have recourse to the active presence survey on the whole height of the door (up to max 2,5 m) - The photocells, in this case, must be applied in accordance with the point D.4.1 of the BS EN 12453.

N.B.: The earthing of the system is obligatory.

The data described in this handbook are purely a guide.
RIB reserves the right to change them in any moment.
Carry out the system in the respect of the standards and laws in force.

IMPORTANT SAFETY INSTRUCTIONS FOR THE INSTALLATION
ATTENTION - THE INCORRECT INSTALLATION CAN CAUSE SERIOUS DAMAGES
FOLLOW ALL INSTALLATION INSTRUCTIONS

1° - **This handbook is exclusively addressed to the specialized personnel** who knows the constructive criteria and the protection devices against accidents for motorized gates, doors and main doors (follow the standards and the laws in force).
2° - The installer will have to issue a handbook to the final user in accordance with the BS EN 12635.
3° - Before proceeding with the installation, the installer must forecast the risks analysis of the final automatized closing and the safety of the identified dangerous points (Following the standards BS EN 12453).
4° - Before installing the motion motor, the installer must verify that the gate is in good mechanical conditions and that it adequately opens and closes.
5° - The installer must install the member for the manual release at a height inferior to 1,8 m.
6° - The installer will have to remove possible impediments to the motorized motion of the gate (eg. door bolts, sliding bolts, door locks etc.)
7° - The installer will permanently have to put the tags warning against the deflection on a very visible point or near possible fixed controls.
8° - The wiring harness of the different electric components external to the operator (for example photoelectric cells, flashlights etc.) must be carried out according to the BS EN 60204-1.
9° - The possible assembly of a keyboard for the manual control of the movement must be done by positioning the keyboard so that the person operating it does not find himself in a dangerous position; moreover, the risk of accidental activation of the buttons must be reduced.
10° - Keep the automatism controls (push-button panel, remote control etc.) out of the children way. Command device for operating the motor (a switch manually closed) should be placed in area visible from the guided site and far from moving parts. It should be placed at least at 1,5 m height.
11° - this appliance can be used by children aged from 8 years and above and persons with reduced physical, sensory or mental capabilities or lack of experience and knowledge if they have been given supervision or instruction concerning use of the appliance in a safe way and understand the hazards involved
12° - children shall not play with the appliance
13° - cleaning and user maintenance shall not be made by children without supervision
14° - do not allow children to play with fixed controls. Keep remote controls away from children
15° - Fixed command devices should be installed in a well visible way.
16° - Before carrying out any installation, regulation or maintenance operation of the system, take off the voltage by operating on the special magneto thermic switch connected upstream.
17° - At the end of the installation, the installer will have to make sure that the parts of the door do not encumber streets or public sidewalks.

THE RIB COMPANY DOES NOT ACCEPT ANY RESPONSIBILITY for possible damages caused by the non observance during the installation of the safety standards and of the laws in force at present.

D WICHTIGE SICHERHEITS ANLEITUNGEN FÜR DIE INSTALLATIONEN

ACHTUNG - FÜR DIE SICHERHEIT DER PERSONEN IST ES WICHTIG, DASS ALLE ANWEISUNGEN GENAU AUSGEFÜHRT WERDEN
INSTALLATIONSVORSCHRIFTEN BEACHTET WERDEN

1° - Wenn nicht bereits an der elektrischen Schaltzentrale vorgesehen, muss vor der Schaltzentrale ein thermomagnetischer Schalter installiert werden (omnipolar, mit einer minimalen Kontaktöffnung von 3 mm), der ein von den internationalen Normen anerkanntes Konformitätszeichen besitzt. Solch ein Geraet muss vor Vandalismus geschuetzt werden (z.B.mit einen Schluesselkatsten in einem Panzergehaeuse).
2° - RIB empfiehlt den Kabeltyp H05RN-F mit einem minimalen Querschnitt von 1,5 mm^2 generell sollten die Normative IEC 364 und alle anderen geltenden Montagenormen des Bestimmungslandes eingehalten werden.
3° - Position des ersten paar Fotozellen: Der sollten nicht hoeher als 70 cm vom Boden sein, und sollte nicht mehr als 20 cm entfernt von der Achse des Tores sitzen (das gilt fuer Schiebe und Drehtore). In Übereinstimmung mit dem Punkt D.3.2 der EN 12453 Norm, ihr korrektes Funktionieren muß einmal überprüft werden.
4° - In Einklang mit der Norm EN 12453, ist es bei Toren notwendig eine komplette Sicherheitslieiste zu installieren, bei denen mehr als 400 N Kraft aufgewand werden muessen, um das Tor zum anhalten zu bringen (Maximum von 2,5 m anwenden) - Die Fotozellen müssen in diesem Fall sein beantragen außen zwischen EN 12453 Punkt D.4.1.

ANMERKUNG: Die Erdung der Anlage ist obligatorisch

Die in diesem Handbuch aufgeführten Daten sind ausschließlich empfohlene Werte. RIB behält sich das Recht vor, das Produkt zu jedem Zeitpunkt zu modifizieren. Die Anlage muss in Übereinstimmung mit den gültigen Normen und Gesetzen montiert werden.

WICHTIGE SICHERHEITS ANLEITUNGEN FÜR DIE INSTALLATIONEN
WARNUNG - UNSACHGEMÄSSE INSTALLATION KANN ZU SCHWEREN VERLETZUNGEN
ALLE INSTALLATIONSANLEITUNGEN BEFOLGEN

1° - **Diese Betriebsanleitung dient ausschließlich dem Fachpersonal**, welche die Konstruktionskriterien und die Sicherheits-Vorschriften gegen Unfälle für Tore, Türen und automatische Tore kennt (geltende Normen und Gesetze beachten und befolgen).
2° - Der Monteur muss dem Endkunde eine Betriebsanleitung in Übereinkunft der EN12635 überreichen.
3° - Vor der Installierung muss für die automatische Schließung und zur Sicherheitsgewährung der identifizierten kritischen Punkte, eine Risiko Analyse vorgenommen werden mit der entsprechenden Behebung der identifizierten, gefährlichen Punkte (die Normen EN 12453 befolgend).
4° - Vor den Bewegungsmotor zu installieren, ist es nötig die mechanischen Zustande von der Gittertür (Öffnung, Schluss, u.s.w.) zu prüfen.
5° - Das Element für den manuellen Schiebebetrieb muss bei einer geringeren Höhe von 1,80 Metern installiert sein.
6° - Der Installateur muss mögliche Verhinderungen an der Gittertürbewegung (wie z.B. Riegeln, Schlossen u.s.w.) abnehmen.
7° - Der Installateur muss ständige Etiketten, gegen die Zerdrücken Gefahr, auf einen sehr sichtbaren Punkt oder in der nähe von stationären Steuerungen anbringen.
8° - Die Verkabelung der verschiedenen externen elektrischen Komponenten zum Operator (z.B. Fotozellen, Blinker etc.) muss nach EN 60204-1 ausgeführt werden.
9° - Die eventuelle Montage einer Schalttafel für den manuellen Bewegungsbefehl muss so angebracht werden, dass der Benutzer sich nicht in einer Gefahrenzone befindet, und dass, das Risiko einer zufälligen nicht gewollten Aktivierung von Schaltern gering ist.
10° - Alle Steuerungselemente (Schalttafel, Fernbedienung etc.) gehören nicht in Reichweite von Kindern. Das Schalten Element (einen Schalter dass manuell geschlossen ist) muss sichtbar aus dem angetriebenen Teil sein, und muss entfernt aus dem beweglichen Teil sein. Dies Element muss bei einer Höhe von wenigsten 1,50 Metern installiert sein.
11° - Die Nutzung von diesem Gerät ist erlaubt an Kinder ab 8 Jahre alte. Es ist nötig die Personen mit physischen und Intellekt Handikapen, auf die möglichen Gefahren zu warnen.
12° - Die Kinder muss mit diesem Gerät nicht spielen.
13° - Die Kinder muss die Reinigung und die Wartung von diesem Gerät, ohne Aufsicht, nicht machen.
14° - Die Kinder muss mit den Steuerungen und mit den Fernsteuerungen nicht spielen.
15° - Die fixe Steuerungen muss sichtbare nach der Installation sein.
16° - Vor jeglichem Eingriff, sei es Installation, Regulation oder Wartung der Anlage, muss vorher die Stromzufuhr unterbrochen werden, den dafür bestimmten Magnetthermo-Schalter drücken, der am Eingang der Anlage installiert ist.
17° - Nach der Installation ist es nötig zu prüfen dass Teile von der Gittertür keinen Hindernis auf Straße oder Bürgersteige verursachen.

DIE FIRMA RIB ÜBERNIMMT KEINE VERANTWORTUNG für eventuelle Schäden, die entstehen können, wenn die Installierungsvorschriften die den gültigen Sicherheitsnormen entsprechen, nicht eingehalten werden.

ES IMPORTANTES INSTRUCCIONES DE SEGURIDAD PARA LA INSTALACIÓN

ATENCIÓN PARA LA SEGURIDAD DE LAS PERSONAS ES IMPORTANTE QUE SE OBSERVEN TODAS LAS INSTRUCCIONES
CONSERVAR CUIDADOSAMENTE ESTAS INSTRUCCIONES

1° - En el caso de que no sea previsto en la central eléctrica, instalar antes de la misma, un interruptor de tipo magnetotérmico (omnipolar con una apertura mínima de los contactos de 3 mm) que dé un sello de conformidad con las normas internacionales. Este dispositivo tiene que estar protegido contro cierres accidentales (por ejemplo instalándolo dentro de un panel cerrado a llave).
2° - Para la sección y el tipo de los cables, RIB aconseja utilizar cables de tipo H05RN-F con sección mínima de 1,5 mm^2 e igualmente atenerse a la norma IEC 364 y a las normas de instalación del propio país.
3° - Posicionamiento eventual de un par de fotocélulas. El rayo de las fotocélulas no debe estar a más de 70 cm de altura desde el suelo y a una distancia de la superficie de movimiento de la puerta, no superior a 20 cm. El correcto funcionamiento tiene que ser controlado al final de la instalación de acuerdo con el punto D.3.2 de la EN 12453.
4° - Para lograr satisfascer los límites impuestos por la EN 12453, si la fuerza de punta supera el límite normativo de 400 N, es necesario recurrir al control de presencia activa en toda la altura de la puerta (hasta a 2,5m max). - Las fotocélulas en este caso se deben colocar como indicado en la EN 12453 punto D.4.1.

PS.: Es obligatorio la puesta a tierra del sistema.
Los datos descritos en el presente manual son sólamente indicativos.
RIB se reserva de modificarlos en cualquier momento.
Realizar el sistema respetando las normas y las leyes vigentes.

IMPORTANTES INSTRUCCIONES DE SEGURIDAD PARA LA INSTALACIÓN
CUIDADO: UNA INCORRECTA INSTALACIÓN PUEDE CAUSAR GRAVES DAÑOS
SEGUIR TODAS LAS INSTRUCCIONES DE INSTALACIÓN

1° - Este manual de instrucciones está exclusivamente dirigido a personal especializado que conozca los criterios de construcción y de los dispositivos de protección contra accidentes con cancelas, puertas y portales motorizados (atenerse a las normas y a las leyes vigentes).
2° - El instalador tendrá que dar al utilizador final un manual de instrucciones de acuerdo con la EN 12635.
3° - El instalador antes de proceder con la instalación tiene que hacer un analisis de los riesgos del cierre automatizado final y la puesta en seguridad de los puntos identificados como peligrosos (siguiendo las normas EN 12453).
4° - El instalador antes de instalar el motor de desplazamiento tiene que controlar que la cancela esté en buenas condiciones mecánicas y que se abra y se cierre en forma adecuada.
5° - El instalador tendrá que instalar el órgano para el desenganche manual a una altura inferior a 1,8 m.
6° - El instalador tendrá que quitar eventuales impedimentos para el movimiento motorizado de la cancela (ej. pistillos, cerraduras, cerrojos, etc.).
7° - El instalador tendrá que colocar de modo permanente rótulos que adviertan de la posibildad de aplastamiento, en un punto bastante visible o en las cercanías de eventuales mandos fijos.
8° - El cablaje de los varios componentes eléctricos externos al operador (por ejemplo fotocélulas, los intermitentes, etc) tiene que ser efectuado según la EN 60204-1.
9° - El eventual montaje de un panel de mandos para la gestión del movimiento manual tiene que ser efectuado posicionando el panel en modo de que quien lo accione no se encuentre en una posición peligrosa; además se tiene que hacer en modo que sea mínimo el riesgo de accionamiento accidental de los pulsadores.
10° - Tener los mandos del automatismo (panel de mandos, mando a distancia, etc.) lejos del alcance de los niños. El òrgano de maniobra (un interruptor cerrado manualmente) tiene que estar en una posiciòn visible desde la parte de maniobra, pero lejana de las piezas en movimiento. Tiene que ser instalado en una altura mìn. de 1,5 metros.
11° - Esta unidad puede ser utilizado por niños de 8 años o más y las personas con capacidades físicas, sensoriales o mentales reducidas, o falta de experiencia y conocimientos que hayan recibido supervisión o instrucciones relativas al uso de 'equipo de manera segura y comprender los riesgos que implica.
12° - Los niños no deben jugar con el aparato.
13° - Limpieza y mantenimiento de usuarios no tiene que ser hecho por los niños sin supervisión.
14° - No permita que los niños jueguen con los controles fijos. Mantenga los controles remotos alejados de los niños.
15° - Los mecanismos de mando fijos tienen que ser instalados de manera visible.
16° - Antes de ejecutar cualquier operación de instalación, ajuste o mantenimiento del sistema, quitar la corriente accionando el respectivo interruptor magnetotérmico conectado antes del mismo.
17° - Al final de la instalación, el instalador tendrá que asegurarse de que las partes de la puerta no estorben calles o aceras públicas.

LA EMPRESA RIB NO SE RESPONSABILIZA por eventuales daños provocados por la falta de respeto de las normas de seguridad, durante la instalación y de las leyes actualmente vigentes.

ITALIANO
RAEE - Informazione agli utilizzatori
Il simbolo del cassonetto barrato riportato sull'apparecchiatura o sulla sua confezione indica che il prodotto alla fine della propria vita utile deve essere raccolto separatamente dagli altri rifiuti. L'utente dovrà, pertanto, conferire l'apparecchiatura giunta a fine vita agli idonei centri comunali di raccolta differenziata dei rifiuti elettrotecnici ed elettronici. In alternativa alla gestione autonoma, è possibile consegnare gratuitamente l'apparecchiatura che si desidera smaltire al distributore, al momento dell'acquisto di una nuova apparecchiatura di tipo equivalente. Presso i distributori di prodotti elettronici con superficie di vendita di almeno 400 m2 è inoltre possibile consegnare gratuitamente, senza obbligo di acquisto, i prodotti elettronici da smaltire con dimensioni inferiori a 25 cm. L'adeguata raccolta differenziata per l'avvio successivo dell'apparecchiatura dismessa al riciclaggio, al trattamento e allo smaltimento ambientalmente compatibile contribuisce ad evitare possibili effetti negativi sull'ambiente e sulla salute e favorisce il reimpiego e/o riciclo dei materiali di cui è composta l'apparecchiatura.
L'eliminazione dei materiali va fatta rispettando le norme vigenti. Non gettate il vostro apparecchio scartato, le pile o le batterie usate nei rifiuti domestici. Avete la responsabilità di restituire tutti i vostri rifiuti da apparecchiature elettriche o elettroniche lasciandoli in un punto di raccolta dedicato al loro riciclo.

FRANÇAIS
DEEE - Informations pour les utilisateurs
Le symbole du caisson barre, la ou il est reporte sur l'appareil ou l'emballage, indique que le produit en fin de vie doit etre collecte separement des autres dechets. Au terme de la duree de vie du produit, l'utilisateur devra se charger de le remettre a un centre de collecte separee ou bien au revendeur lors de l'achat d'un nouveau produit. Il est possible de remettre gratuitement, sans obligation d'achat, les produits a eliminer de dimensions inferieures a 25 cm aux revendeurs dont la surface de vente est d'au moins 400 m2. La collecte separee appropriee pour l'envoi successif de l'appareil en fin de vie au recyclage, au traitement et a l'elimination dans le respect de l'environnement contribue a eviter les effets negatifs sur l'environnement et sur la sante et favorise le reemploi et/ou le recyclage des materiaux dont l'appareil est compose.
Eliminez les matériaux en respectant les normes en vigueur. Ne jetez ni les vieux appareils, ni les piles, ni les batteries usées avec les ordures domestiques. Vous devez confier tous vos déchets d'appareils électriques ou électroniques à un centre de collecte différenciée, préposé à leur recyclage.

ENGLISH
WEEE - Information for users
If the crossed-out bin symbol appears on the equipment or packaging, this means the product must not be included with other general waste at the end of its working life. The user must take the worn product to a sorted waste center, or return it to the retailer when purchasing a new one. Products for disposal can be consigned free of charge (without any new purchase obligation) to retailers with a sales area of at least 400 m2, if they measure less than 25 cm. An efficient sorted waste collection for the environmentally friendly disposal of the used device, or its subsequent recycling, helps avoid the potential negative effects on the environment and people's health, and encourages the re-use and/or recycling of the construction materials.
Materials must be disposed of in accordance with the regulations in force. Do not throw away your discarded equipment or used batteries with household waste. You are responsible for taking all your waste electrical and electronic equipment to a suitable recycling centre.

DEUTSCH
Elektro- und Elektronik-Altgeräte - Informationen für die Nutzer
Das Symbol der durchgestrichenen Mulltonne auf dem Gerat oder seiner Verpackung weist darauf hin, dass das Produkt am Ende seiner Nutzungsdauer getrennt von den anderen Abfallen zu entsorgen ist. Nach Ende der Nutzungsdauer obliegt es dem Nutzer, das Produkt in einer geeigneten Sammelstelle für getrennte Mullentsorgung zu deponieren oder es dem Handler bei Ankauf eines neuen Produkts zu ubergeben. Bei Handlern mit einer Verkaufsflache von mindestens 400 m2 konnen zu entsorgende Produkte mit Abmessungen unter 25 cm kostenlos und ohne Kaufzwang abgegeben werden. Die angemessene Mulltrennung fur das dem Recycling, der Behandlung und der umweltvertraglichen Entsorgung zugefuhrten Gerates tragt dazu bei, mogliche negative Auswirkungen auf die Umwelt und die Gesundheit zu vermeiden und begunstigt den Wiedereinsatz und/oder das Recyceln der Materialien, aus denen das Gerat besteht.
Die Entsorgung der Materialien muss unter Beachtung der geltenden Normen erfolgen. Bitte werfen Sie Ihr Altgerät oder die leeren Batterien nicht in den Haushaltsabfall. Sie sind verantwortlich für die ordnungs-gemäße Entsorgung Ihrer elektrischen oder elektronischen Altgeräte durch eine offizielle Sammelstelle.

ESPAÑOL
RAEE - Información para los usuarios
El simbolo del contenedor tachado, cuando se indica en el aparato o en el envase, indica que el producto, al final de su vida util, se debe recoger separado de los demas residuos. Al final del uso, el usuario debera encargarse de llevar el producto a un centro de recogida diferenciada adecuado o devolverselo al vendedor con ocasion de la compra de un nuevo producto. En las tiendas con una superficie de venta de al menos 400 m2, es posible entregar gratuitamente, sin obligacion de compra, los productos que se deben eliminar con unas dimensiones inferiores a 25 cm. La recogida diferenciada adecuada para proceder posteriormente al reciclaje, al tratamiento y a la eliminacion del aparato de manera compatible con el medio ambiente contribuye a evitar posibles efectos negativos en el medio ambiente y en la salud y favorece la reutilizacion y/o el reciclaje de los materiales de los que se compone el aparato.
La eliminación de los materiales se debe realizar respetando las normas vigentes. No desechar su equipo descartado, las pilas o las baterías usadas con los residuos domésticos. Usted tiene la responsabilidad de desechar todos sus residuos de equipos eléctricos o electrónicos, entregándolos a un punto de recogida dedicado al reciclaje de los mismos.

LAYOUT IMPIANTO

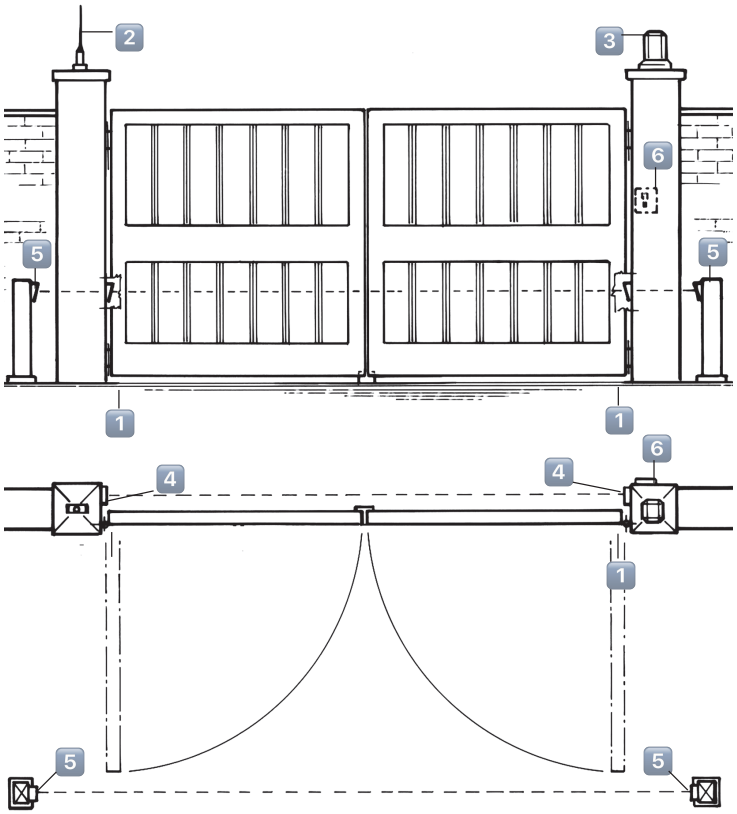

1 Operatore DUKE
2 Antenna radio
3 Lampeggiatore
4 Fotocellula esterna
5 Fotocellule interna
6 Selettore a chiave

CARATTERISTICHE TECNICHE

DUKE è un operatore irreversibile con finecorsa meccanici e coperchio carrabile.
DUKE 110° è dotato di variazione di velocità dell'anta sia in apertura che in chiusura (apertura iniziale lenta, poi veloce e chiusura inizialmente veloce, poi lenta all'arrivo in battuta).
DUKE è portante dell'anta del cancello e in caso di manutenzione il motore può essere rimosso senza togliere l'anta.
DUKE può azionare agevolmente cancelli e portoni pesanti fino a 800 kg con ante lunghe fino a 2 m.

CARATTERISTICHE TECNICHE		DUKE 110°	DUKE 180°
Lunghezza max. anta	m	3,5*	
Peso max cancello	kg	800 (2 m) - kg 400 (3,5 m)	
Tempo medio di apertura	s	20	30
Coppia max	Nm	330	
Alimentazione e frequenza		**230V~ 50Hz**	
Potenza motore	W	302	
Assorbimento	A	1,5	
Condensatore	µF	10	
Cicli normativi	n°	8 - 20s/2s	6 - 30s/2s
Cicli consigliati al giorno	n°	100	
Servizio		50%	
Cicli consecutivi garantiti	n°	22/20s	13/30s
Lubrificazione		a grasso	
Peso operatore + cassa	kg	8	
Rumorosità	db	<70	
Temperatura di lavoro	°C	-10 ÷ +55	
Grado di protezione	IP	67	

* È consigliabile prevedere una serratura elettrica per ante superiori a 2 m.

1

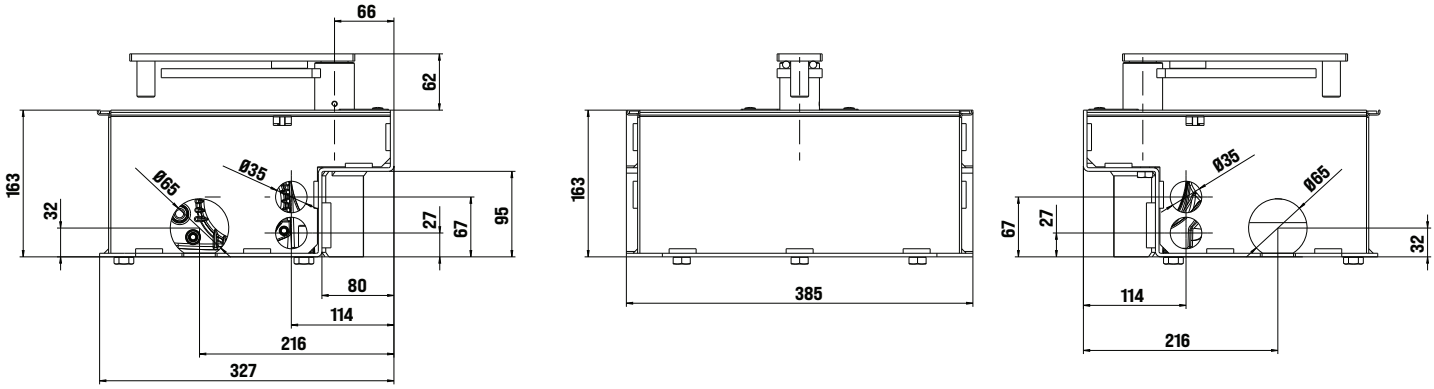

Misure in mm

2

CONTROLLO PRE-INSTALLAZIONE

Le ante devono essere solidamente fissate ai cardini delle colonne, non devono flettere durante il movimento e devono muoversi senza attriti.
Prima d'installare DUKE è meglio verificare tutti gli ingombri necessari per poterlo installare.
Se il cancello si presenta come da Fig. 1 non occorrono modifiche.
È obbligatorio uniformare le caratteristiche del cancello alle norme e leggi vigenti. Il cancello può essere automatizzato solo se in buono stato e se rispondente alla norma EN 12604.

- L'anta non deve presentare porte pedonali. In caso contrario occorrerà prendere opportune precauzioni in accordo al punto 6.5.1 della EN 12453 (ad esempio impedire il movimento del motore quando il portoncino è aperto, grazie ad un microinterruttore opportunamente collegato al quadro elettronico).
- Non bisogna generare punti di intrappolamento (ad esempio tra anta aperta del cancello e cancellata).

PREPARAZIONE CEMENTAZIONE CASSA

- Eseguire una buca nel terreno vicino al pilastro (Fig. 3).
- Predisporre sul lato del cassonetto un tubo Ø 60 mm in PVC per lo scarico dell'acqua e un tubo Ø 32 mm di tipo isolante flessibile pesante per l'uscita dei cavi elettrici (utilizzare i fori del lato interno dell'apertura cancello).
  LA GIUNZIONE DEI CAVI DEVE AVVENIRE all'interno di una scatola di derivazione stagna posta **ALL'ESTERNO DELLA CASSA DI FONDAZIONE**, murata o fissata ad un'altezza minima di sicurezza e dovrà garantire il rispetto delle norme.
- Con una livella posizionate la cassa di fondazione in modo che il filo superiore del coperchio corrisponda al piano finito del pavimento.
- L'asse del perno della cassa deve corrispondere perfettamente all'asse del cardine.
- **Per DUKE 110°: Cementate la cassa di fondazione verificando che i suoi lati più corti siano perfettamente paralleli al cancello quando è CHIUSO.**
- **Per DUKE 180°: Cementate la cassa di fondazione verificando che i suoi lati più corti siano perfettamente perpendicolari al cancello quando è CHIUSO.**
- Inserire i dadi a gabbietta per il fissaggio del coperchio nelle apposite sedi ricavate nella cassa di fondazione.

INSTALLAZIONE DUKE 110°

- Ingrassare accuratamente il perno della cassa di fondazione. Appoggiare la sfera (CVA1479) ed inserire la leva di traino CME5224 dopo aver fissato lo sblocco scelto (Fig. 7).
- Inserire il piatto dell'attacco cancello CME6987 tramite il suo perno nella leva di traino (Fig. 8).
- Posizionare l'anta del cancello tra il cardine superiore e il piatto dell'attacco cancello **(il cardine e il perno del piatto dell'attacco cancello dovranno essere perfettamente in asse tra loro)**.
- Saldare accuratamente il piatto dell'attacco cancello all'anta.
- Inserire la vite di regolazione apertura **A** (Fig. 10) M10X30 e il suo dado.
- Fissare il motoriduttore all'interno del cassonetto (Fig. 4).
- Avvitare sulla leva di traino la vite di regolazione M10x60 (C) ed il suo relativo dado (Fig. 10).
- Inserire la leva di collegamento CCA1360 (Fig. 4).
- **ATTENZIONE:** la leva di collegamento CCA1360 deve essere applicata come da Fig. 4. Nel caso fosse impossibile collegarla, azionare elettricamente il riduttore.

REGOLAZIONE FINECORSA MECCANICI DUKE 110°

Usando il DUKE non è necessario fissare fermi a terra o altro perché è dotato all'interno di viti di fermo registrabili per delimitare la corsa dell'anta.
Per accedere alle viti è necessario togliere il coperchio del DUKE.

- Per ottenere l'apertura desiderata del cancello è sufficiente avvitare o svitare l'apposita vite **(A)** di fermo e di seguito bloccare il controdado per impedire che possa modificare la sua posizione nel tempo (Fig. 10).

La stessa regolazione va eseguita anche sulla vite **(C)** per la chiusura facendo in modo di permettere nell'operazione di sblocco il riaggancio del meccanismo.

ATTENZIONE: in chiusura impedite che le ante sbattano sul fermo a terra. L'anta deve fermarsi per l'intervento del finecorsa meccanico interno (C). In caso contrario lo sbloccaggio risulterà difficoltoso.

Componenti da installare secondo la norma EN 12453			
TIPO DI COMANDO	USO DELLA CHIUSURA		
	Persone esperte (fuori da area pubblica*)	Persone esperte (area pubblica)	Persone non esperte
mantenuto	A	B	non possibile
impulsivo - in vista (es. pulsante)	C o E	C o E	C e D, o E
impulsivo - non in vista (es. telecomando)	C o E	C e D, o E	C e D, o E
automatico	C e D, o E	C e D, o E	C e D, o E

* esempio tipico sono le chiusure che non accedono alla pubblica via.
A: Comando ad azione mantenuta, tramite Pulsantiera es: cod. ACG2013
B: Comando ad azione mantenuta, tramite Selettore a chiave es: cod. ACG1010
C: Coste e fotocellule per rispettare forze d'impatto come indicato in Annex A
D: Fotocellule e/o altri dispositivi supplementari per ridurre la probabilità di contatto con la porta.
E: Dispositivi installati in modo tale che una persona non possa essere toccata dalla porta.

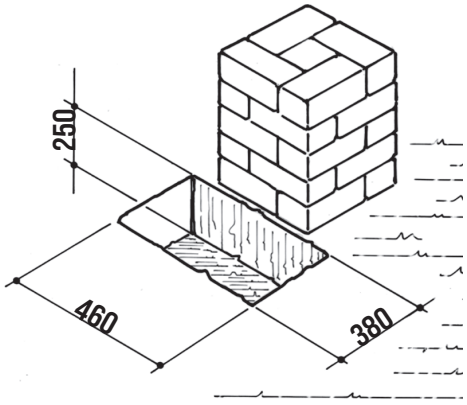

3

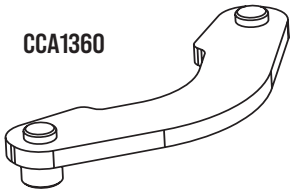

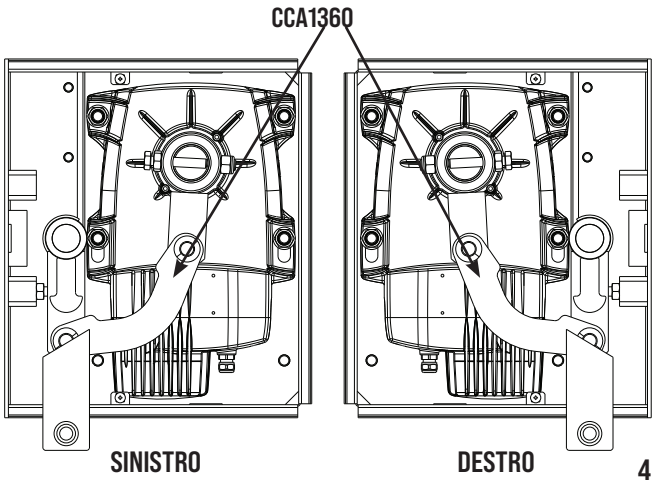

4

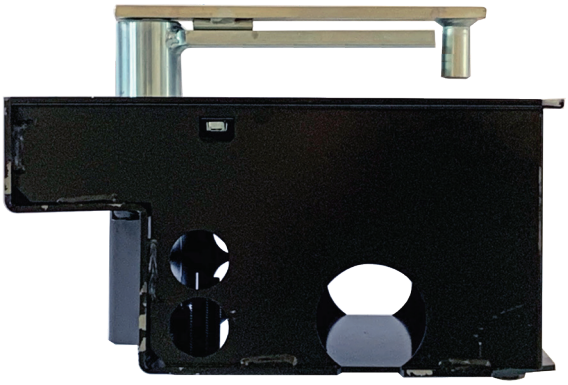

5

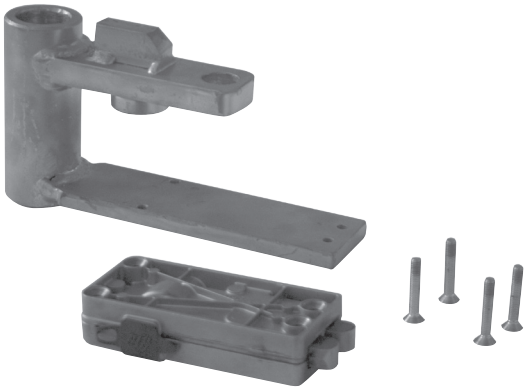

6

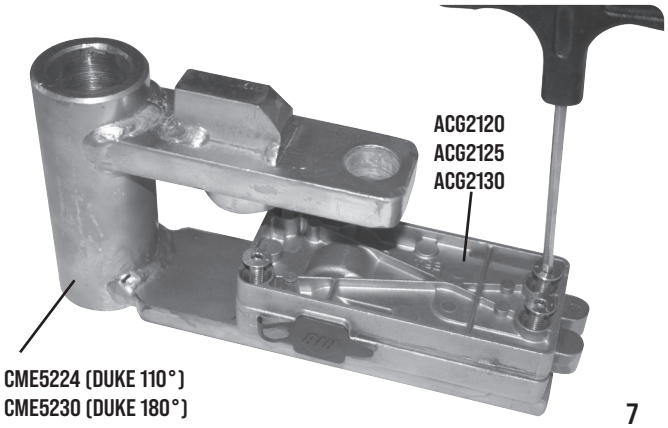

7

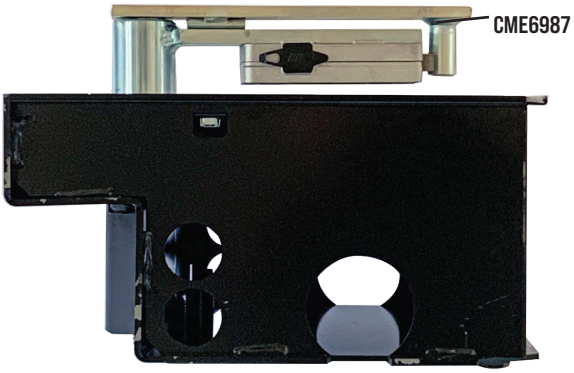

8

DUKE 110°

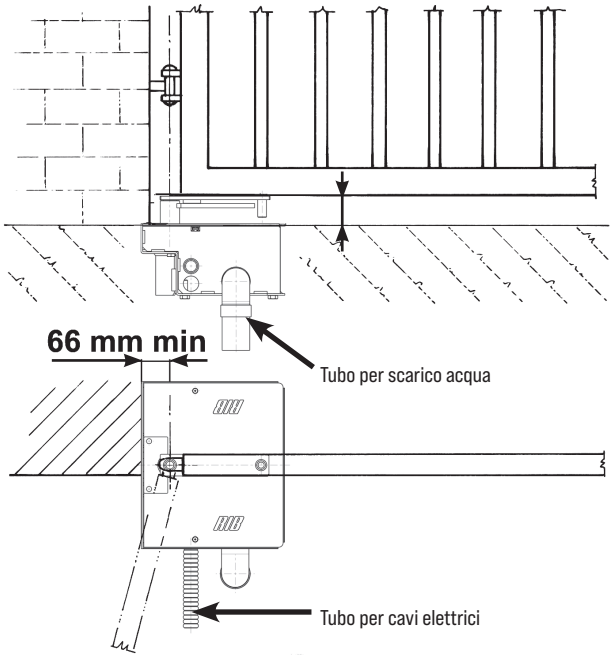

9

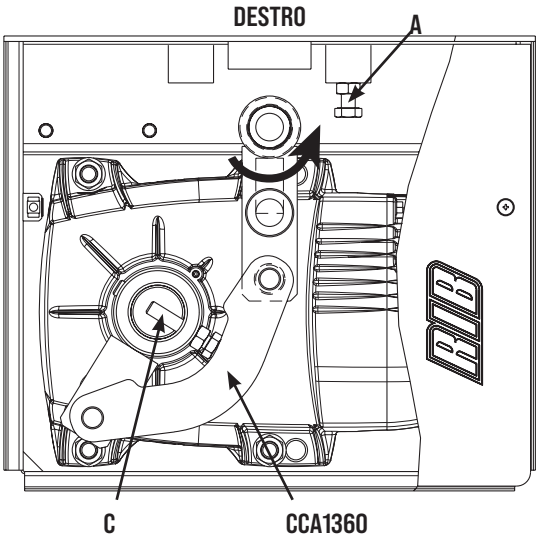

10

INSTALLAZIONE DEL DUKE 180°

- Ingrassare accuratamente il perno della cassa di fondazione. Appoggiare la sfera (CVA1479) ed inserire la leva di traino CME5230 dopo aver fissato lo sblocco scelto (Fig. 7).
- Inserire il piatto dell'attacco cancello CME6987 tramite il suo perno nella leva di traino (Fig. 8).
- Posizionare l'anta del cancello tra il cardine superiore e il piatto dell'attacco cancello (il cardine e il perno del piatto dell'attacco cancello dovranno essere perfettamente in asse tra loro).
- Saldare accuratamente il piatto dell'attacco cancello all'anta.
- Fissare il motoriduttore all'interno del cassonetto (Fig. 12) utilizzando sul lato della colonna i relativi dadi M12 e le rondelle in dotazione, mentre sul lato opposto della colonna avvitare le prolunghe CME5228 e le relative rondelle DRL12X24 (vedi esploso in ultima pagina). **ATTENZIONE:** sia nel caso di cancello posizionato a destra che a sinistra il riduttore è sempre da inserire come da Fig. 12 (motore a destra).
- Fissare la piastra con l'ingranaggio utilizzando i relativi dadi e rondelle M10.
- Inserire la vite e il dado di registro **(A)** (Fig. 12).
- Inserire l'ingranaggio di traino CME5226 sull'albero di traino scanalato dopo aver fissato la vite di registro B come da Fig. 12. **ATTENZIONE:** la regolazione della corsa di apertura avviene tramite la vite di regolazione B, ma l'ampiezza di tale corsa è determinata dalla posizione di inserimento dell'ingranaggio di traino. Più apertura si vuole fare, più è da inserire l'ingranaggio di traino verso il fermo 1 per montaggio a sinistra o il fermo 2 per il montaggio a destra.

REGOLAZIONE FINECORSA MECCANICI DUKE 180°

Per fermare il movimento del cancello nelle posizioni desiderate è sufficiente agire sulle apposite viti dei fermi **A** e **B,** bloccandole successivamente coi controdadi per impedire che possano modificare la loro posizione nel tempo (Fig. 12).
Per delimitare la corsa dell'anta del cancello é necessario spostare la posizione del fermo a secondo dell'angolo d'apertura massima richiesto:

A = FERMO DI CHIUSURA

Regolarlo facendo in modo di permettere nell'operazione di sblocco il riaggancio del meccanismo.

B = FERMO DI APERTURA

ATTENZIONE: oltre a regolare la vite per delimitare la corsa di apertura, è necessario inserire l'ingranaggio di traino più o meno verso il fermo su cui andrà a fermarsi la vite di regolazione (2 per sinistra e 1 per destra).

ATTENZIONE: in chiusura impedite che le ante sbattano sul fermo a terra. L'anta deve fermarsi per l'intervento del finecorsa meccanico interno (A). In caso contrario lo sbloccaggio risulterà difficoltoso.

DUKE 180°

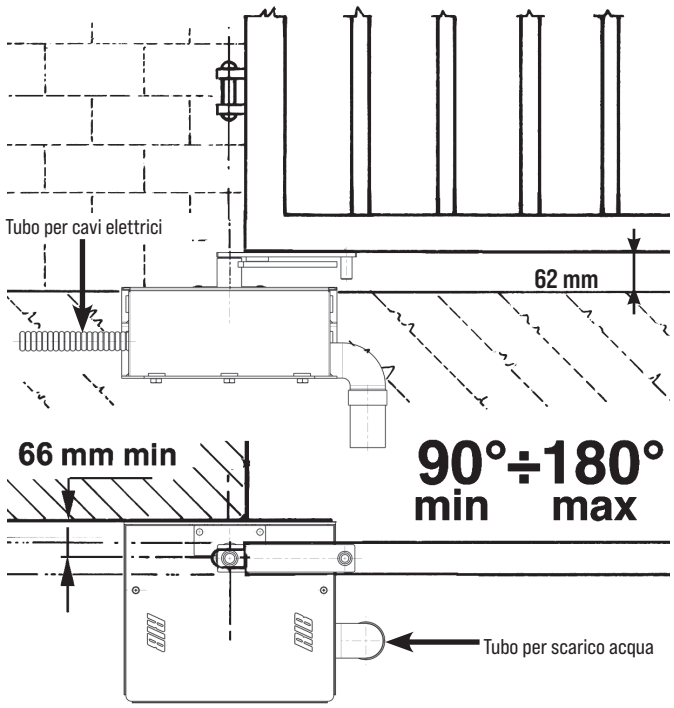

11

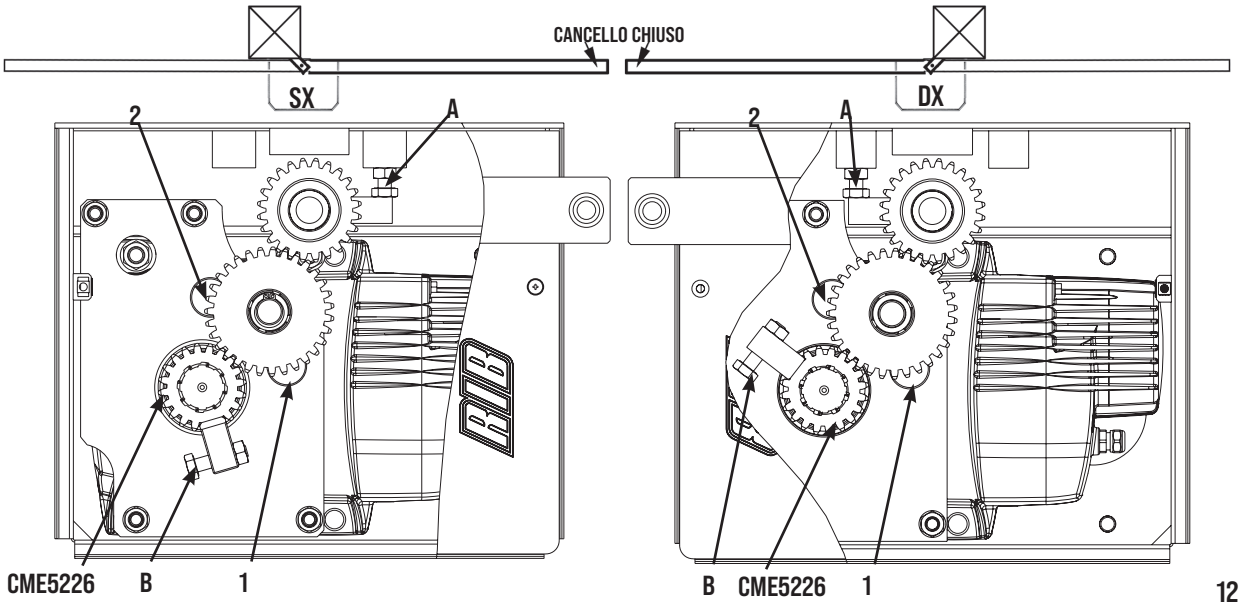

12

SBLOCCO DI EMERGENZA

Da effettuare dopo aver tolto l'alimentazione elettrica al motore.

Per poter eseguire in modo sicuro la movimentazione manuale dell'anta occorre verificare che:

- sull'anta siano presenti maniglie idonee;
- tali maniglie siano posizionate in modo da non creare punti di pericolo durante il loro utilizzo;
- lo sforzo manuale per muovere l'anta non superi i 225 N per i cancelli posti su siti privati ed i 390 N per i cancelli posti su siti commerciali ed industriali (valori indicati nel punto 5.4.5 della norma EN 12453).

In caso di mancanza di energia elettrica, per poter aprire manualmente il cancello è sufficente agire sullo sblocco posto sulla leva di traino (Fig. 8).

ATTENZIONE: in chiusura impedite che le ante sbattano sul fermo a terra. L'anta deve fermarsi per l'intervento del finecorsa meccanico interno. In caso contrario lo sbloccaggio risulterà difficoltoso.

REGOLAZIONE FRIZIONE

Nel DUKE il limitatore di coppia meccanico non è presente.
É quindi necessario comandare questo operatore con un quadro elettronico dotato di regolatore di forza elettronico.
Si consiglia l'utilizzo del quadro elettronico di comando B2 (per 1 o 2 motori monofasi).

SICUREZZE ELETTRICHE

Realizzare l'impianto in ottemperanza alle norme ed alle leggi vigenti.
Si consiglia l'utilizzo del quadro elettronico di comando B2 (per 1 o 2 motori monofasi).
Per i collegamenti ed i dati tecnici degli accessori attenersi ai relativi libretti.

MANUTENZIONE

Da effettuare da parte di personale specializzato dopo aver tolto l'alimentazione elettrica al motore.

Ogni anno ingrassare le parti in movimento all'interno del cassonetto e controllare la forza di spinta esercitata dall'operatore sul cancello. In caso di manutenzione dell'operatore è possibile rimuoverlo dal cassonetto senza togliere l'anta.

- Dopo aver rimosso il coperchio del cassonetto e aver scollegato il cavo di alimentazione del motore, estraete manualmente la leva curva di movimento così da poter aprire l'anta.
- Di seguito svitate i quattro dadi che fissano il riduttore.

OPTIONAL - Per i collegamenti ed i dati tecnici degli accessori attenersi ai relativi libretti di istruzione.

CASSA DI FONDAZIONE PER DUKE 110°

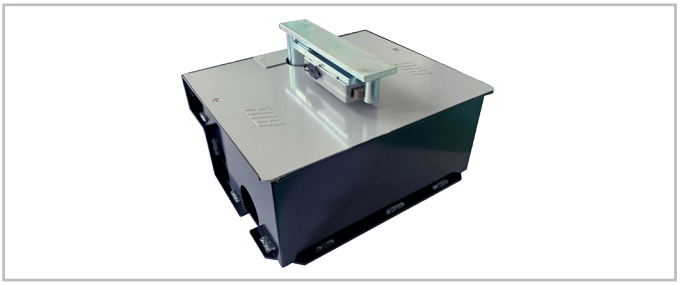

INOX AISI 304L

cod. ACG8435
cod. ACG8437I

CASSA DI FONDAZIONE PER DUKE 180°

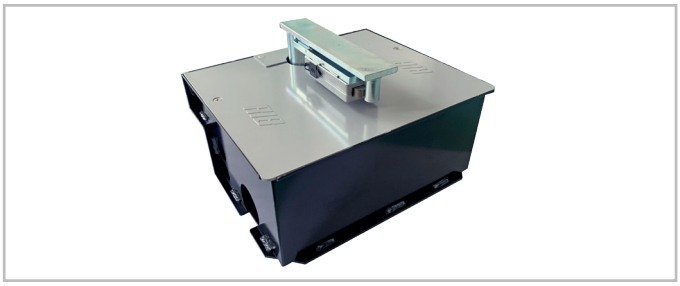

INOX AISI 304L

cod. ACG8436
cod. ACG8438I

SBLOCCO CON CILINDRO DIN

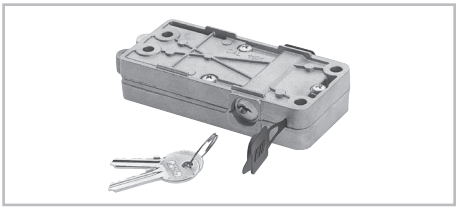

cod. ACG2120

SBLOCCO CON CHIAVE A LEVA

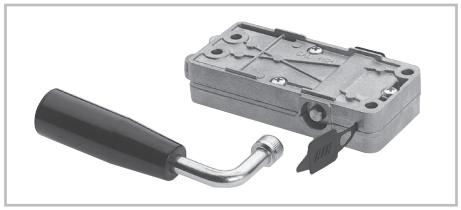

cod. ACG2130

CASSA DI FONDAZIONE DUO PER DUKE 110°

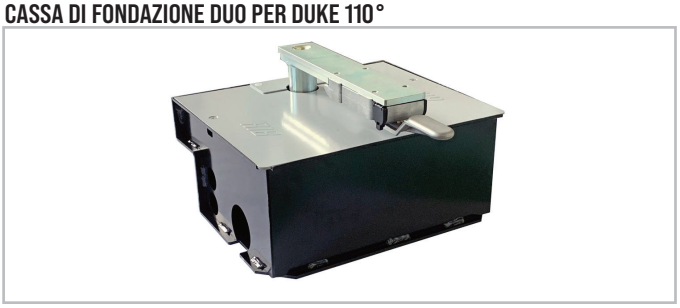

Necessita dello SBLOCCO DUO ACG2135.

INOX AISI 304L

cod. ACG8434
cod. ACG8434I

CASSA DI FONDAZIONE DUO PER DUKE 180°

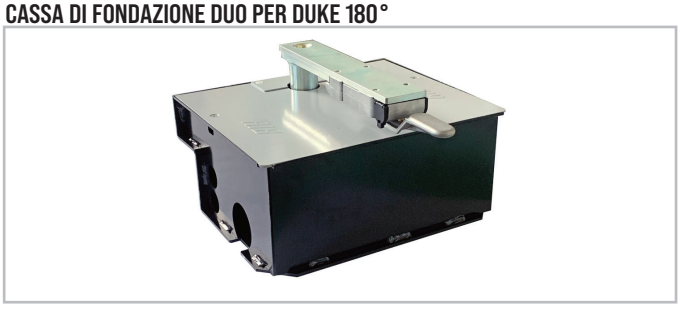

Necessita dello SBLOCCO DUO ACG2135.

INOX AISI 304L

cod. ACG8439
cod. ACG8439I

SBLOCCO DUO DUKE

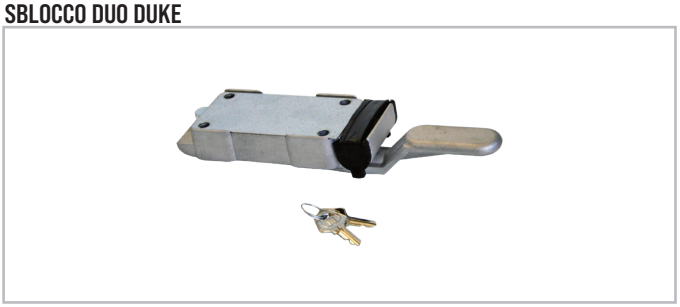

cod. ACG2135

LEVA C 2.0

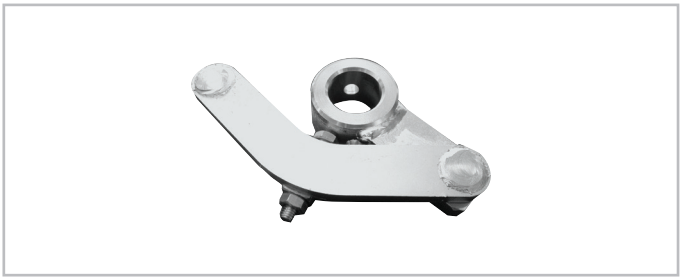

per inserire DUKE in casse preesistenti non RIB

cod. ACG8440B

B2-CRX

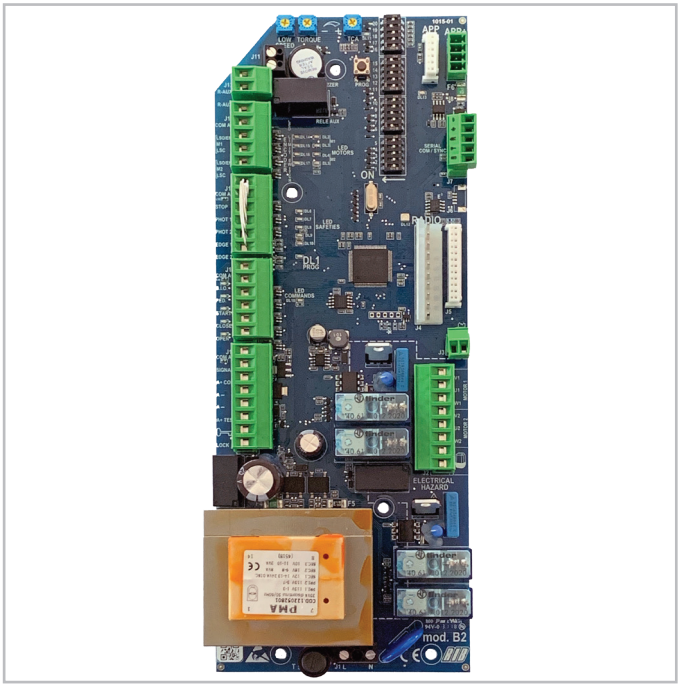

cod. ABB2050

MODULO RADIO 433MHz

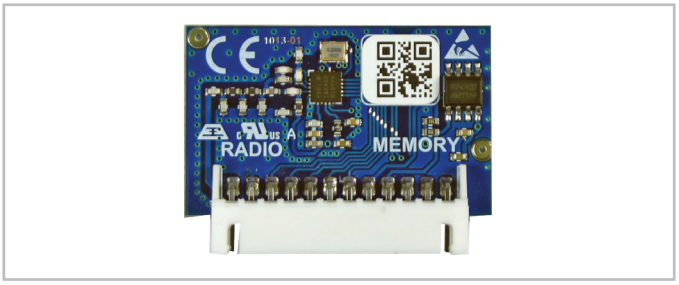

cod. ACG8069

TELECOMANDO SUN

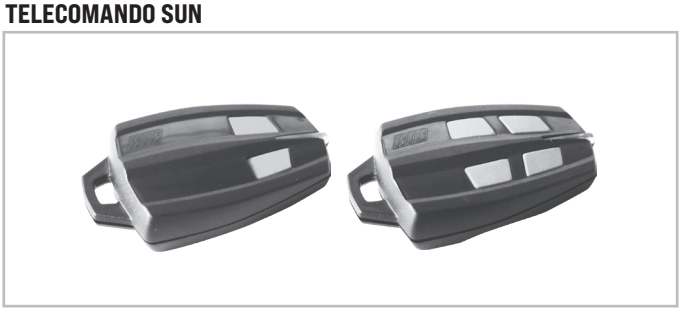

SUN 2CH	cod. ACG6052	SUN 4CH	cod. ACG6054
SUN CLONE 2CH	cod. ACG6056	SUN CLONE 4CH	cod. ACG6058
SUN-PRO 2CH	cod. ACG6210	SUN-PRO 4CH	cod. ACG6214

FIT SLIM EN12978 - EN13849-2

FOTOCELLULE DA PARETE cod. ACG8032B
COPPIA DI COLONNINE PER FIT SLIM cod. ACG8065
Le fotocellule FIT SLIM hanno la funzione di sincronismo in corrente alternata e portata di 20 m.
Sono applicabili più coppie di fotocellule ravvicinate grazie al circuito sincronizzatore.
Aggiungere il **TRASMETTITORE TX SLIM SYNCRO** cod. ACG8029B per sincronizzare fino a 4 coppie di fotocellule.

SAIL

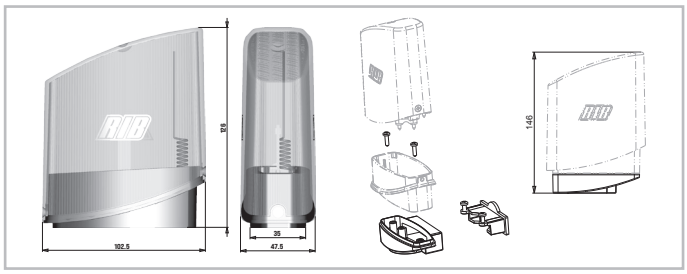

SAIL arancio con scheda intermittente incorporata cod. ACG7072
SAIL bianco con scheda intermittente incorporata cod. ACG7078
SUPPORTO LATERALE SAIL cod. ACG8054

iOS

ANDROID

watchOS 4

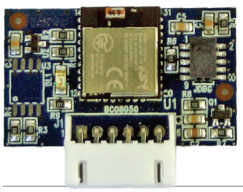

APP8050 Scheda APP
per gestire la centrale di comando tramite Bluetooth

APP8054 Scheda APP+
per gestire la centrale di comando tramite Bluetooth

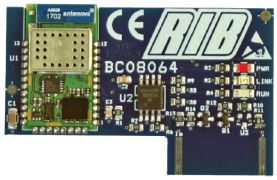

APP8064 Modulo Wi-Fi per Scheda APP+
per gestire la centrale tramite rete Wi-Fi locale (WLAN)

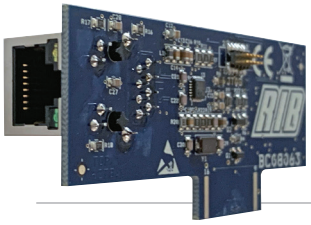

APP8066 Modulo RJ45 per Scheda APP+
per gestire la centrale tramite rete dati locale (LAN)

APP8060 Modulo Orologio per Scheda APP+ con Modulo Wi-Fi o RJ45
per gestire la centrale di comando come controllo accessi

SCHÉMA DÉTAILLÉ DE L'INSTALLATION

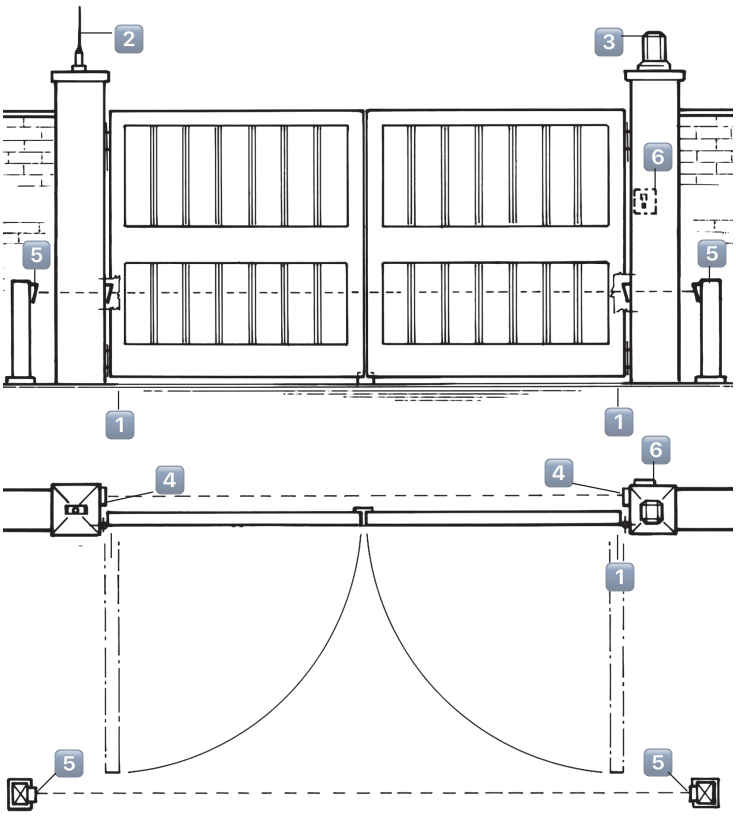

1 Operateur DUKE
2 Antenne radio
3 Signal electrique
4 Photocellules p/protection externe
5 Photocellules p/protection interne
6 Selecteur

1

CARACTERISTIQUES TECHNIQUES

DUKE est un opérateur irréversible équipé d'un fin de course mécanique et d'un couvercle de passage.
DUKE 110° est équipé d'un variateur de vitesse du vantail, tant en ouverture qu'en fermeture (ouverture lente au début puis rapide, fermeture rapide au début puis lente à l'arrivé en butée).
DUKE porte le vantail du portail et il est possible d'enlever le moteur sans avoir à ôter le vantail.
DUKE peut actionner aisément des grilles et des portails pesant jusqu'à 800 kg avec des vantaux d'une longueur allant jusqu'à 2 m.

CARACTERISTIQUES TECHNIQUES		DUKE 110°	DUKE 180°
Longueur maxi du battant	m	3,5*	
Poids maxi du portail	kg	800 (2 m) - kg 400 (3,5 m)	
Temps moyen d'ouverture	s	20	30
Couple maxi	Nm	330	
Alimentation et frequence		**230V~ 50Hz**	
Puissance moteur	W	302	
Absorption	A	1,5	
Condensateur	µF	10	
Cycles normatifs	n°	8 - 20s/2s	6 - 30s/2s
Cycles conseillés par jour	n°	100	
Service		50%	
Cycles consécutifs garantis	n°	22/20s	13/30s
Lubrification		à graisse	
Peso operatore + cassa	kg	8	
Bruit	db	<70	
Temperature de travail	°C	-10 ÷ +55	
Indice de protection	IP	67	

On conseille à prévoir une serrure électrique pour portes supérieures à 2 m.

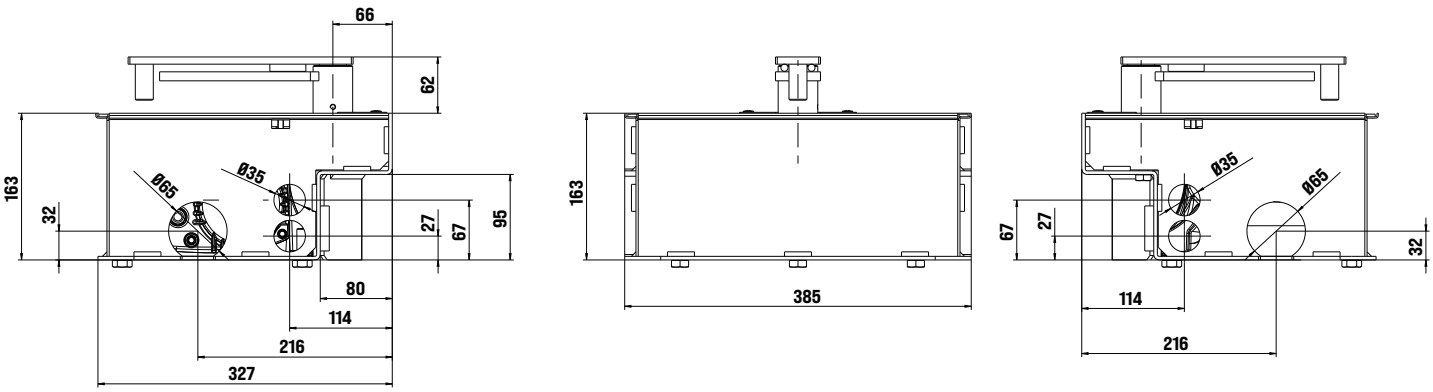

Mesures en mm

2

CONTROLE PRE-INSTALLATION

Le portail à battant doit être solidement fixé aux cardans des colonnes, ne doit pas flechir pendant le mouvement et doit pouvoir manoeuvrer sans effort.
Avant d'installer DUKE, il convient de verifier tous les encombrements necessaires pour proceder à l'installation.
Si le portail se presente comme indiqué Fig. 1, aucune modification n'est necessaire.
Il est impératif d'uniformiser les caractéristiques du portail avec les normes et les lois en vigueur. Le portail peut être automatisé seulement si il est en bon état et qu'il est conforme à la norme EN 12604.
- Le vantail ne doit pas comporter de portillon intégré. Dans le cas contraire, il sera opportun de prendre les précautions décrites au point 6.5.1 de la EN 12453 (interdire, par le biais d'un contact raccordé aux bornes adaptées de la platine électronique, la mise en marche de l'automatisme si le portillon est ouvert).
- Ne pas générer de zone d'écrasement (par exemple entre le vantail ouvert et la cloture).

Parties à installer conformément à la norme EN 12453			
TYPE DE COMMANDE	USAGE DE LA FERMETURE		
	Personne expertes (zone sans publique*)	Personne expertes (zone avec publique)	Personnes non expertes
homme presente	A	B	Pas possible
impulsion en vue (ex. bouton)	C ou E	C ou E	C et D, ou E
impulsion hors de vue (ex. télécommande)	C ou E	C et D, ou E	C et D, ou E
automatique	C et D, ou E	C et D, ou E	C et D, ou E

* example typique: fermetures qui n'ont pas d'accès à un chemin public
A: Touche de commande à homme present (à action maintenue), comme code ACG2013.
B: Sélecteur à clef à homme present (à action maintenue), code ACG1010.
C: Réglage de la puissance du moteur ou photocellules pour respecter les forces d'impact indiquées à l'annexe A
D: Barre palpeuse et/ou autres dispositifs supplémentaires pour réduire la probabilité de contact avec la porte.
E: Dispositifs installés de telle sorte qu'une personne ne puisse pas être touchée par la porte.

PREPARER LA SCELLEMENT DU CAISSON

- Exécuter une fosse dans le sol, au ras du pilier (Fig. 3).
- Préparer sur le côté du caisson un tuyau diam. 60 mm en PVC pour le déchargement de l'eau et un tuyau diam. 32 mm de genre isolant, flexible, lourd pour la sortie des câbles électriques (Utiliser les trous du côté interne de l'ouverture de la grille).
  LA JONCTION DES CABLES DOIT ARRIVER à l'intérieur d'une boîte de dérivation étanche, placée **A L'EXTERIEUR DE LA CAISSE DE FONDATION,** murée ou fixée à une hauteur minimum de sécurité et doit assurer le respect des règles.
- A l'aide d'un niveau, positionner le caisson de façon à ce que le fil supérieur du couvercle corresponde au plan fini du sol.
- L'axe des gonds doit correspondre parfaitement à l'axe de l'arbre porte-levier d'entraînement.
- **DUKE 110°: Cimenter en veillant à ce que le mortier n'entre pas à l'intérieur du caisson et en s'assurant que les cÙtés les plus courts du caisson sont parfaitement parallèles à la barrière lorsqu'elle est sur "FERME".**
- **DUKE 180°: Cimenter en veillant à ce que le mortier n'entre pas à l'intérieur du caisson et en s'assurant que les cÙtés les plus courts sont parfaitement perpendiculaires à la barrière lorsqu'elle est sur "FERME".**
- Insérer les boulons pour fixer le couvercle dans des endroits coupés dans la caisse de fondation.

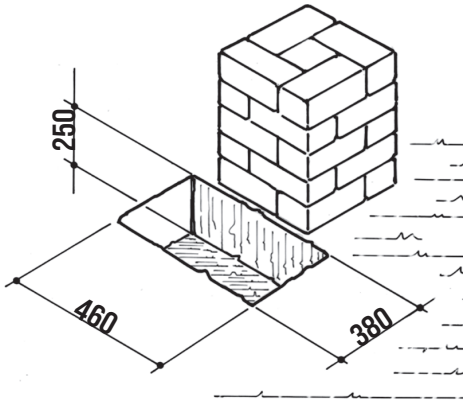

3

REGLAGE DES FINS DE COURSE MECANIQUES DUKE 110°

Lorsqu'on utilise le DUKE il n'est pas nécessaire de fixer des arrêts au sol ou ailleurs, car il est équipé à l'intérieur de vis d'arrêt réglables pour arrêter la course du vantail.
Pour accéder à ces vis, ôter le couvercle du DUKE.
- Pour obtenir l'ouverture du portail désirée, il suffit de visser ou de dévisser la vis d'arrêt (A) et de bloquer ensuite le contre-écrou pour empêcher qu'elle change de position par la suite (Fig. 10).

On doit faire la même régulation sur la vis **(C)** pour la fermeture et on doit faire en sorte que le raccrochage du mécanisme soit possible dans l'operation de déblocage.
ATTENTION: Pour ne pas rendre trop difficile le débrayage manuel, veiller à ce que les vantaux ne viennent pas buter sur le sabot au sol. Dans le cas contraire, le déblocage résulte impossible.

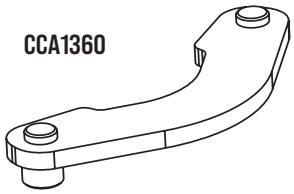

INSTALLATION DE DUKE 110°

- Graisser soigneusement le pivot de la caisse de fondation.
  Mettre la sphère (CVA1479) et insérer le levier de remorquage CME5224 après avoir fixé le déblocage choisi (Fig. 7).
- Insérer le plateau de la fixation grille CME6987 par son pivot dans le levier de remorquage (Fig. 8).
- Mettre en position le volet de la grille entre le fond supérieur et le plateau de la fixation grille **(le fond et le pivot du plateau de la fixation grille devront être perfaitement en axe d'entre eux)**.
- Souder soigneusement le plateau de la fixation grille à la porte.
- Insérer la vis de réglage ouverture **A** (Fig. 10) M10X30 et son écrou.
- Fixer le motoréducteur à l'intérieur du caisson (Fig. 4).
- Visser sur le levier de traînage la vis de réglage M10x60 (C) et son relatif écrou (Fig. 10).
- Insérer le levier de enclenchement CCA1360 (Fig. 4).
- **ATTENTION:** Le levier de enclenchement CCA1360 doit être appliqué comme de Fig. 4. Dans le cas où il ne serait pas possible le enclencher, actionner le réducteur électriquement.

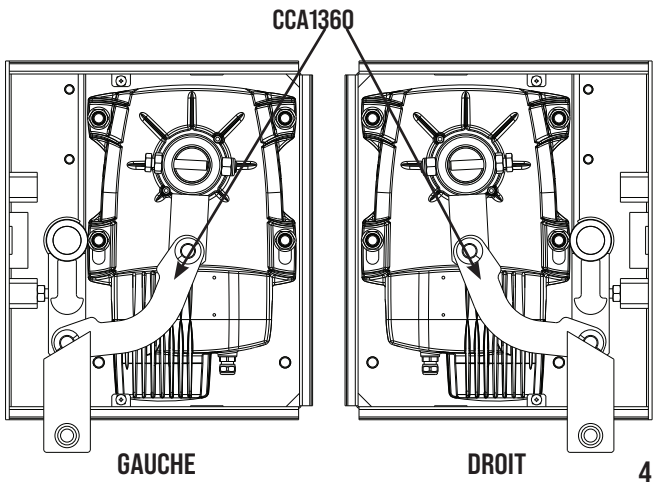

4

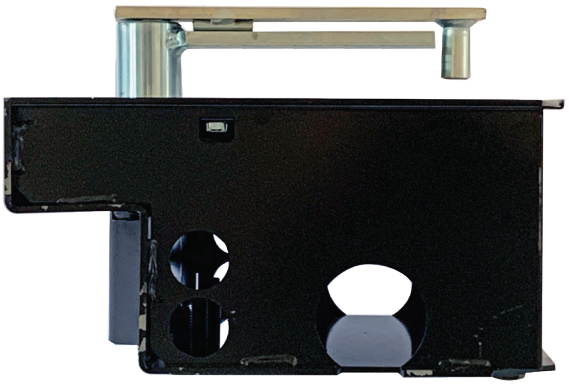

5

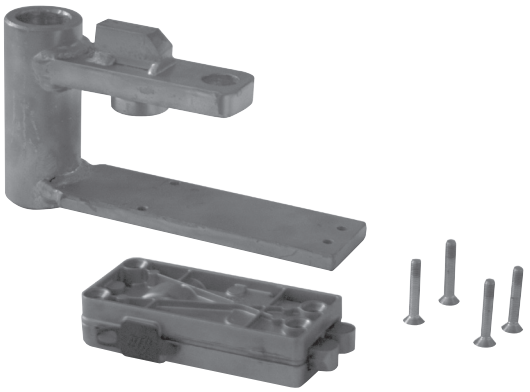

6

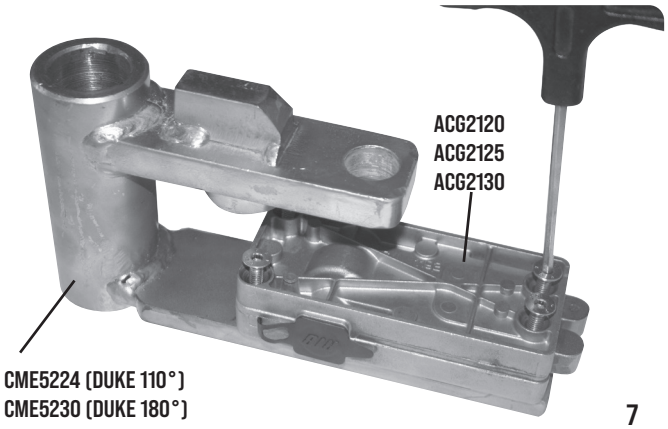

7

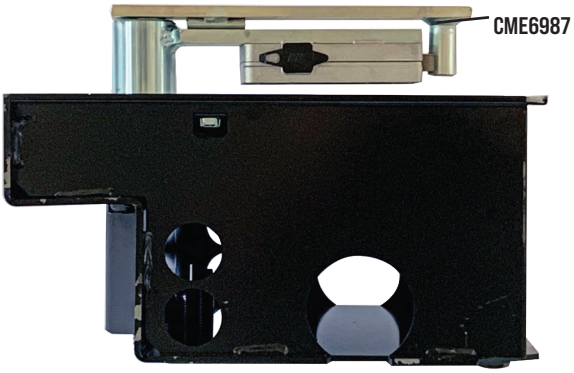

8

DUKE 110°

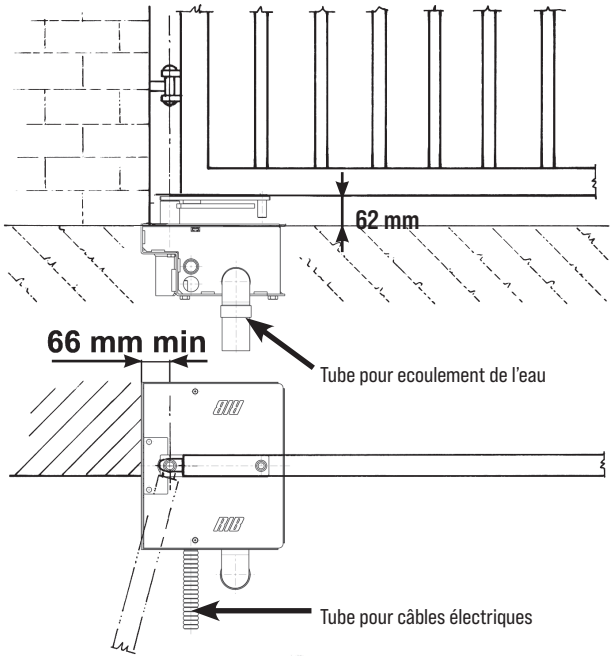

9

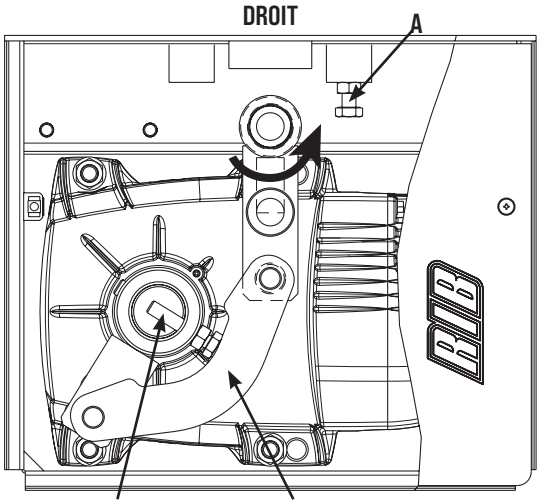

10

INSTALLATION DE DUKE 180°

- Graisser soigneusement le pivot de la caisse de fondation. Mettre la sphère (CVA1479) et insérer le levier de remorquage CME5230 après avoir fixé le déblocage choisi (Fig. 7).
- Insérer le plateau de la fixation grille CME6987 par son pivot dans le levier de remorquage (Fig. 8).
- Mettre en position le volet de la grille entre le fond supérieur et le plateau de la fixation grille (le fond et le pivot du plateau de la fixation grille devront être perfaitement en axe d'entre eux).
- Souder soigneusement le plateau de la fixation grille à la porte.
- Fixer le motoréducteur à l'intérieur du caisson (Fig. 12) et utiliser les relatifs écrous M12 et les rondelles en dotation, sur le côté de la colonne.Ou contraire, visser les rallonges CME 5228 et les relatives rondelles DRL12X24 sur le coté opposé de la colonne (voir le tableau «explosion» à la dernière page). **ATTENTION:** soit la grille en position à droite, soit elle en position à gouche, le réducteur doit être inséré toujours conformément à Fig. 12 (moteur à droite).
- Fixer la plaque avec l'engrenage en utilisant les relatifs écrous et rondelles M10.
- Insérer la vis et l'ecrou de règlage **(A)** (Fig. 12).
- Insérer l'engrenage de traînage CME5226 sur l'arbre de traînage rainé après avoir fixé la vis de réglage **B**, conformément à Fig. 12.

ATTENTION: le réglage de la course de ouverture arrive par la vis de réglage B, mais l'étendue de cette course est provoquée de la position de l'insertion de l'engrenage de traînage. Plus on veut ouverture, plus on doit insérer l'engrenage de traînage vers l'arrêt 1 pour le montage à gauche ou l'arrêt 2 pour le montage à droite.

DUKE 180°

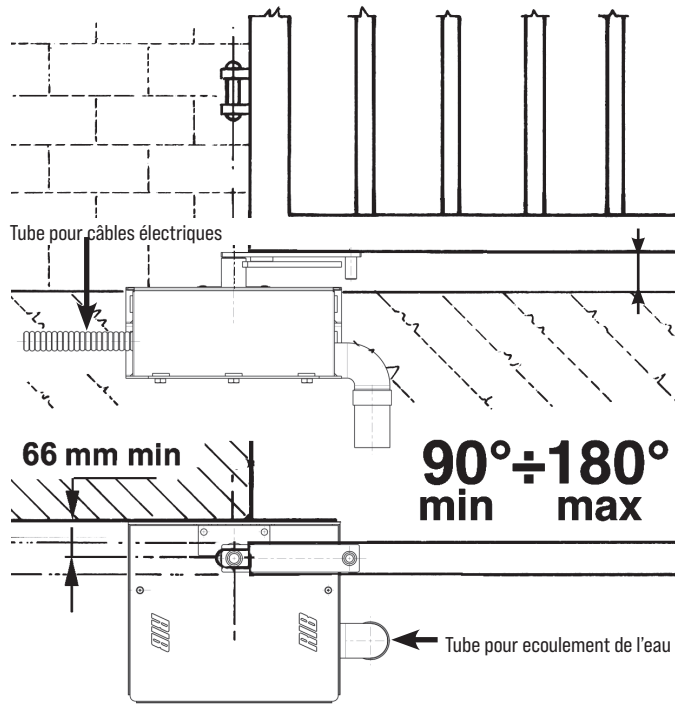

11

REGLAGE DES FINS DE COURSE MECANIQUES DUKE 180°

Pour arrêter le mouvement du portail dans les positions désirées, il suffit d'agir sur les vis des arrêts **A** et **B** en les bloquant ensuite avec leurs contre-écrous pour empêcher qu'elles changent de position par la suite (Fig. 12).

Pour délimiter la course du vantail déplacer la position de l'arrêt selon l'angle d'ouverture maximum requis:

A = ARRÊT DE LA FERMETURE

A le régler, pour permettre le raccrochage du mécanisme, dans l'opération de déblocage.

B = ARRÊT DE L'OUVERTURE

ATTENTION: Non seulement on doit régler la vis pour délimiter la course d'ouverture, mais il faut insérer l'engrenage de traînage plus ou moins vers l'arrêt où la vis de réglage se blouquera (2 pour gouche et 1 pour droite).

ATTENTION: Pour ne pas rendre trop difficile le débrayage manuel, veiller à ce que les vantaux ne viennent pas buter sur le sabot au sol. Dans le cas contraire, le déblocage résulte impossible.

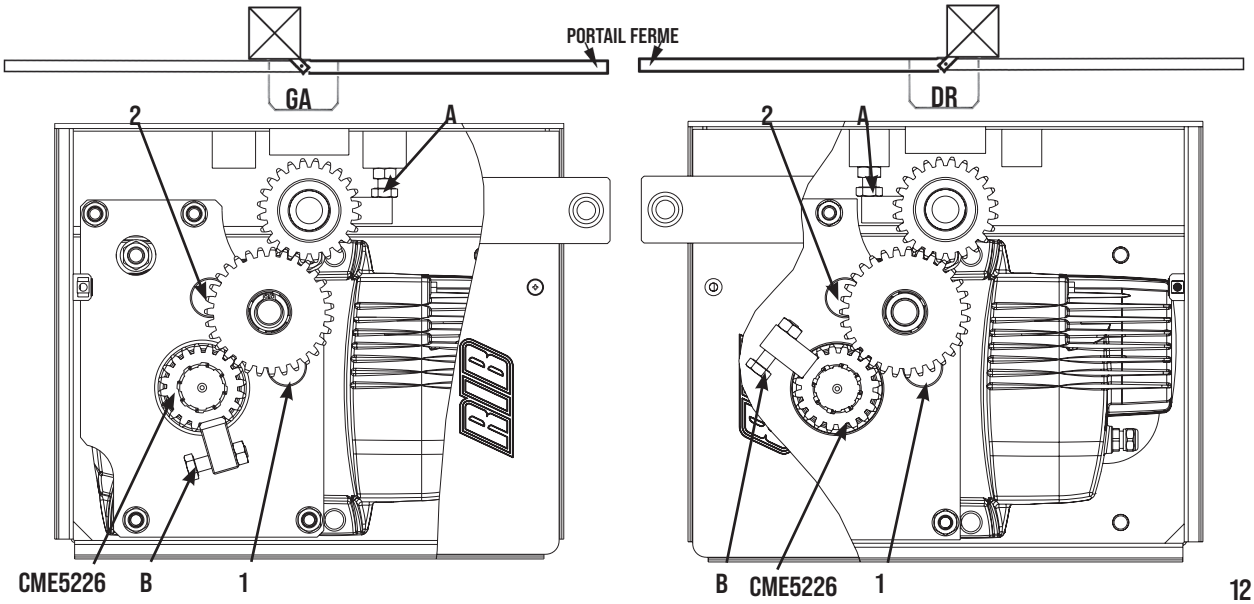

12

DÉBLOCAGE D'URGENCE

A n'effectuer qu'après avoir mis le moteur hors tension.

Afin de pouvoir manœuvre manuellement le vantail, il est important de vérifier que:

- Il soit fourni des poignées adaptées sur le vantail;
- Ces poignées doivent être positionnées de sorte à ne pas créer un danger durant leur utilisation;
- L'effort manuel pour mettre en mouvement le vantail ne doit pas excéder 225 N pour les portes et portails en usage privé, et 390 N pour les portes et portails à usage industriel et commercial (valeurs indiquées au paragraphe 5.4.5 de la norme EN 12453).

En cas de panne d'électricité, pour ouvrir manuellement, il suffit d'agir sur la dispositif de deblocage qui se trouve sur le levier d'entraînement (Fig. 8).

ATTENTION: Pour ne pas rendre trop difficile le débrayage manuel, veiller à ce que les vantaux ne viennent pas buter sur le sabot au sol. Dans le cas contraire, le déblocage résulte impossible.

REGLAGE DE L'EMBRAYAGE DE SECURITE

Le DUKE n'est pas pourvu de limitateur de couple mécanique.

Il est donc necessarie de commander ce operateur au moyen d'un coffret électronique doté de limitateur de force électronique.

Nous vous conseillons d'utiliser des coffret électronique B2 (pour 1 ou 2 moteurs monophasés).

SECURITES ELECTRIQUES

Adapter les installation du parties electriques aux normes et lois en vigueur. Nous vous conseillons d'utiliser un coffret électronique B2 (pour 1 ou 2 moteurs monophasés).

Pour ce qui est des raccordements et des données techniques des accessoires, se référer à leur manuel.

ENTRETIEN

Effectuer seulement par personnel specialisé apres avoir coupé l'alimentation.

Graisser tous les ans les parties mobiles à l'intérieur du caisson et contrôler la force de poussée exercée par l'operateur sur le portail. En cas d'entretien de l'operateur, il est possible de le sortir du caisson sans enlever le vantail.

- Après avoir ôté le couvercle du caisson et débranché le câble d'alimentation du moteur, extraire à la main le levier courbe de déplacement, de façon à pouvoir ouvrir le vantail.
- De suite, on doit dévisser le 4 écrous qui fixent le réducteur.

OPTIONS - Pour les branchements et les données techniques des accessoires, se conformer aux livrets d'instruction correspondants.

CAISSE DE FONDATION POUR DUKE 110°

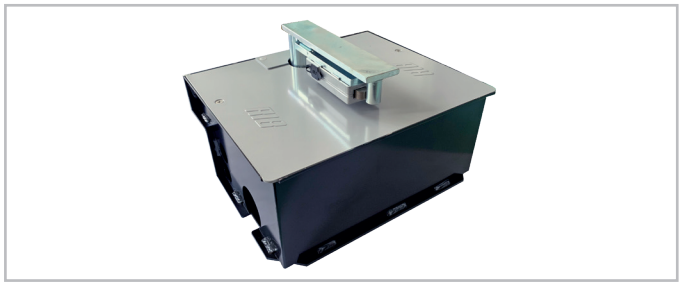

INOX AISI 304L

code ACG8435
code ACG8437I

CAISSE DE FONDATION POUR DUKE 180°

INOX AISI 304L

code ACG8436
code ACG8438I

DÉBLOCAGE AVEC CYLINDRE DIN

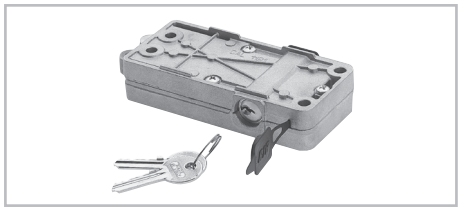

code ACG2120

DÉBLOCAGE À CLÉ À LEVIER

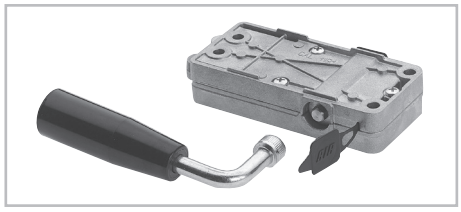

code ACG2130

CAISSE DE FONDATION DUO POUR DUKE 110°

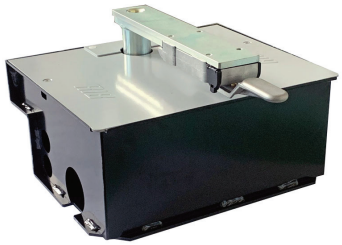

Nécessite le débrayage DUO ACG2135.

code ACG8434

INOX AISI 304L

code ACG8434I

CAISSE DE FONDATION DUO POUR DUKE 180°

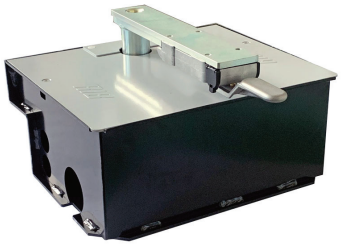

Nécessite le débrayage DUO ACG2135.

code ACG8439

INOX AISI 304L

code ACG8439I

DÉBLOCAGE DUO POUR DUKE

code ACG2135

LEVIER C

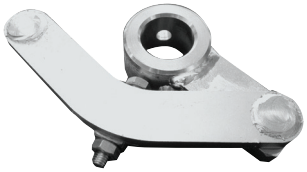

pour application DUKE dans de nombreuses caisses préexistantes non RIB

code ACG8440B

B2-CRX

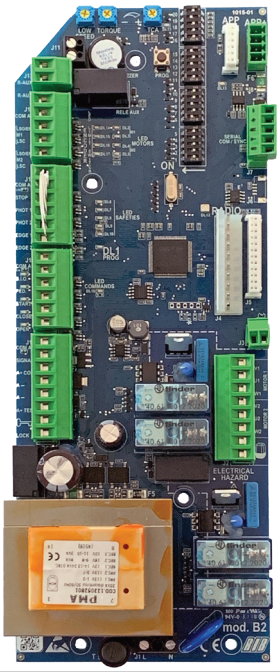

code ABB2050

MODULE RADIO 433MHz

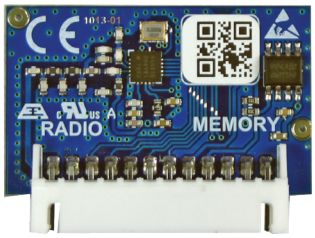

code ACG8069

EMETTEUR RADIO SUN

SUN 2CH	code ACG6052	SUN 4CH	code ACG6054
SUN CLONE 2CH	code ACG6056	SUN CLONE 4CH	code ACG6058
SUN-PRO 2CH	code ACG6210	SUN-PRO 4CH	code ACG6214

FIT SLIM EN12978 - EN13849-2

PHOTOCELLULES MURALES code ACG8032B
PAIRE DE POTEAUX POUR FIT SLIM code ACG8065
Les photocellules FIT SLIM ont la fonction de synchronisme dans le courant à C.A. et les gammes de 20 m.
Plusieurs paires sont appliqués, rapprochés les uns des autres grâce au circuit synchronisé.
Ajouter le **TRANSMETTEUR TX SLIM SYNCRO** code ACG8029B
s'il existe plus de deux paires de photocellules (jusqu'à 4).

SAIL

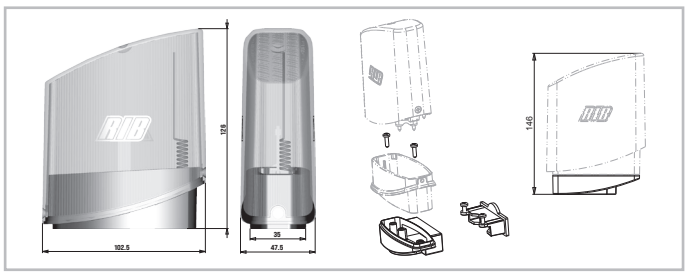

SAIL orange avec panneau clignotant intégré code ACG7072
SAIL blanc avec panneau clignotant intégré code ACG7078
SUPPORT LATÉRAL SAIL code ACG8054

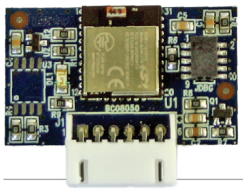

APP8050 Carte APP
pour gérer le tableau de contrôle via Bluetooth 4.2

APP8054 Carte APP+
pour gérer le tableau de contrôle via Bluetooth 4.2

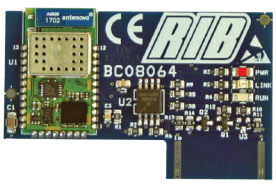

APP8064 Module Wi-Fi pour Carte APP+
pour gérer le tableau de contrôle via un réseau Wi-Fi local (WLAN)

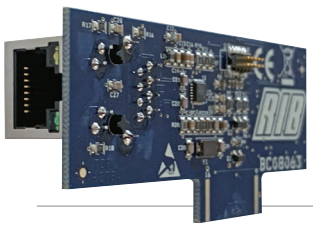

APP8066 Module RJ45 pour Carte APP+
pour gérer le tableau de contrôle via un réseau de données local (LAN)

APP8060 Module d'horloge pour Carte APP+
pour gérer le tableau de contrôle comme contrôle d'accès

SYSTEM LAY-OUT

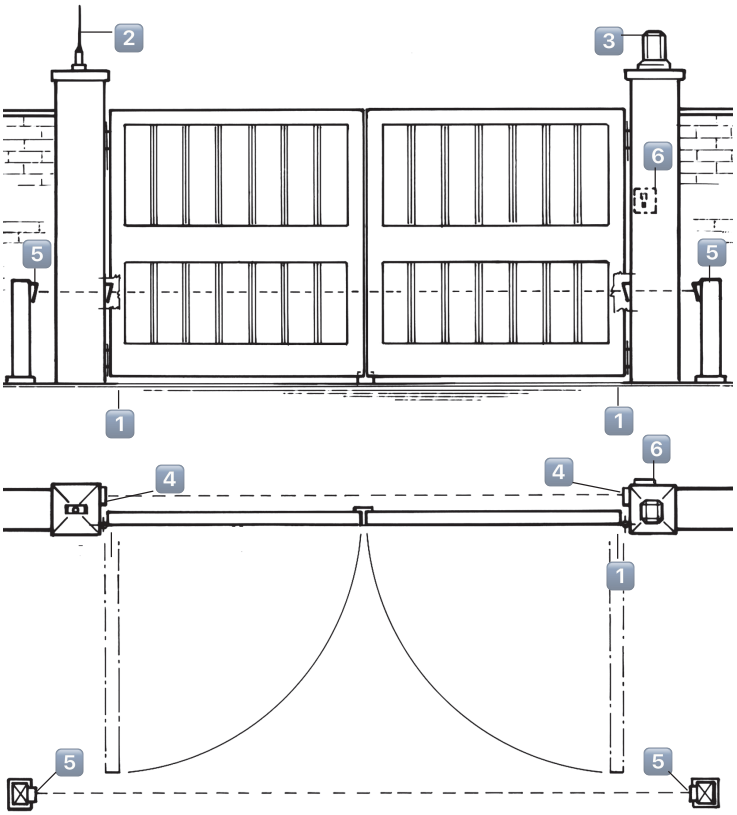

1 DUKE operator
2 Radio antenna
3 Blinker
4 Photoelectric cells (external)
5 Photoelectric cells (internal)
6 Key selector

1

TECHNICAL FEATURES

The **DUKE** is an irreversible operator complete with mechanical limit switches and a trafficable cover.
DUKE 110° varying the speed of the opening and closing movements (opening movement initially slow, then fast; closing movement initially fast, then slow immediately before shutting).
The **DUKE** functions as a load-bearing centre hinge, designed in such a way that the motor can be removed for servicing purposes without taking down the gate.
The **DUKE** will comfortably operate gates and doors up to 800 kg in weight and 2 metres in length.

TECHNICAL DATA		DUKE 110°	DUKE 180°
Max. leaf weight	kg	3,5*	
Max. leaf weight	kg	800 (2 m) - 400 (3,5 m)	
Average opening time	s.	20	30
Max torque	Nm	330	
EEC Power supply		**230V~ 50/60Hz**	
Motor capacity	W	302	
Power absorbed	A	1,5	
Capacitor	µF	10	
Power supply 120V		**120V~ 60Hz**	
Thrust force with constant turns	N	352	
Power absorbed	A	3,7	
Capacitor	µF	35	
Normative cycles 230V/50-60Hz	n°	8 - 20s/2s	6 - 30s/2s
Normative cycles 120V/60Hz	n°	14 - 20s/2s	9 - 30s/2s
Daily operations suggested	n°	100	
Service		50%	
Guaranteed consecutive cycles	n°	22 - 20s/2s	13 - 30s/2s
Lubrification		with grease	
Weight of operator + its box	kg	21	35
Noise	db	<70	
Working temperature	°C	-10 ÷ +55	
Protection	IP	67	

* For leaves longer than 2 m it is suggested fitting an electro-lock

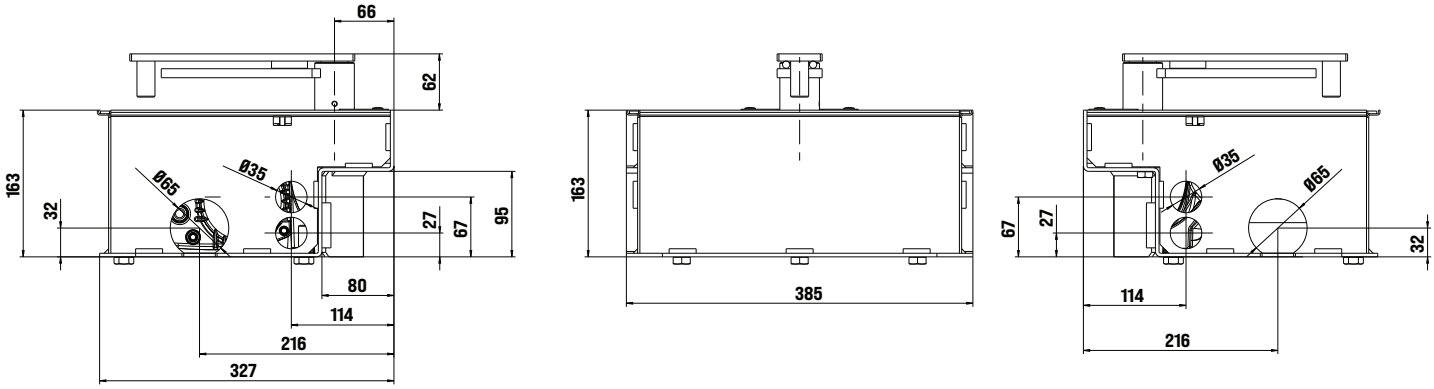

Measurements in mm

2

INSTALLATION DUKE

PRE-INSTALLATION CHECKS

The leaf must be fixed firmily on the hinges to the pillars, must not be flexible during the movement and must move without frictions.
Before the installation of DUKE, verify all dimensions etc.
There's no need for any modification, if the gate is like that shown in Fig. 1.
Gate features must be uniformed with the standards and laws in force. The gate can be automated only if it is in a good condition and its conditions comply with the EN 12604 norm.
- The gate leaf does not have to have a pedestrian opening. In the opposite case it is necessary to take the appropriate steps, in accordance with EN 12453 norm point 6.5.1 (for instance; by preventing the operation of the motor when the pedestrian opening is opened, by installing a safety microswitch connected with the control panel).

Parts to install according to EN 12453 standard			
COMMAND TYPE	USE OF THE SHUTTER		
	Skilled persons (out of public area*)	Skilled persons (public area)	Not skilled persons
Hold-to-run operation	A	B	Not possible
Impulsive - in sight (e.g. push-button)	C or E	C or E	C and D, or E
impulsive - out of sight (e.g. remote)	C or E	C and D, or E	C and D, or E
automatic	C and D, or E	C and D, or E	C and D, or E

* a typical example are those doors which do not have access to any public way
A: Hold-to-run operation made by push-button ex: code ACG2013
B: Hold-to-run operation made by key selector ex: code ACG1010
C: Adjustable power of the motor or photocells to respect impact forces as indicated in Annex A
D: Safety strips and/or other additional devices to reduce the probability of contact with the door.
E: Devices installed in such a way that a person can not be touched by the door.

PREPARE THE CEMENTATION OF THE BOX

- Excavate a trench next to the pillar (Fig. 3).
- On the side of foundation box a Ø 60 mm pipe should be fitted to drain water. On the side of the box another Ø 32 mm pipe should be fitted. Pipe should be flexible, sturdy and insulated type, to let out electrical wiring (use holes on internal side of gate opening).
  ENSURE THAT THE CABLE JOINTS ARE MADE inside a sealed junction box **OUTSIDE THE DUKE BOX** (The junction box can be built-in to the wall or surface mounted, positioned at a safe height and must comply with the relevant standards).
- Use a level to position the box so that the upper edge of the cover corresponds with the finished floor level.
- The centreline of the pintles must be perfectly in line with the centreline of the operating arm mounting shaft.
- **DUKE 110°: Cement in, taking care to ensure that cement does not fall into the box and checking that the short sides of the box are perfectly parallel to the gate when in the "CLOSED" position.**
- **DUKE 180°: Cement in, taking care to ensure that cement does not fall into the box and checking that the short sides of the box are perfectly perpendicular to the gate when in the "CLOSED" position.**
- Insert the bolts for cover fixing in places cut into the foundation box.

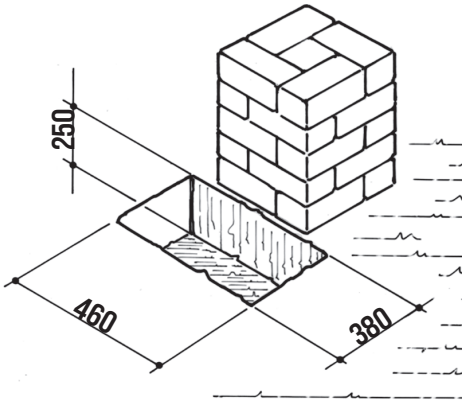

3

INSTALLING THE DUKE 110°

- Make sure that the pivot of foundation box is well greased. Lay down the ball (CVA1479) end insert drive rod CME5224 after fitting release system (picture 7).
- Fit gate bracket plate CME6987 through its pivot in the drive rod (picture 8).
- Place gate leaf between upper hinge and plate of gate bracket **(hinge and pivot of gate bracket plate should be perfectly aligned).**
- Weld carefully bracket plate on the leaf.
- Fit adjusting open position bolt **A** (picture 10) M10X30 and relevant nut.
- Fit Duke operator inside the foundation box (picture 4).
- Screw on pulling lever adjusting bolt M10x60 and relevant nut (picture 10).
- Fit joint lever CCA1360 (picture 4).
- **ATTENTION:** joint lever CCA1360 must be fitted as shown in picture 4. Should it be difficoult to fit, operate electrically the reducer.

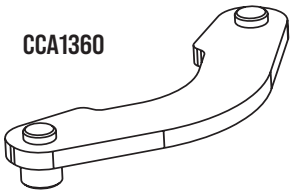

ADJUSTMENT OF DUKE 110° MECHANICAL STOPPER

The DUKE system requires no floor stops or other accessories as the gate travel limit is determined by means of set screws located internally of the box.
Access to the screws is gained by lifting the cover.
- To adjust the travel limit for the opening movement of the gate, simply turn the screw (A) left or right as appropriate, then secure the lock nut to prevent the screw from slipping out of position subsequently (Fig. 10).

Same adjusting must be done also on bolt **(C)** for closing, in order to let the mechanism block again when unblocked.

IMPORTANT: Please make sure that the leaves stop against the mechanical stoppers inside the operator before they reached the ground mechanical stopper. In not adjusted, unblocking will be impossible.

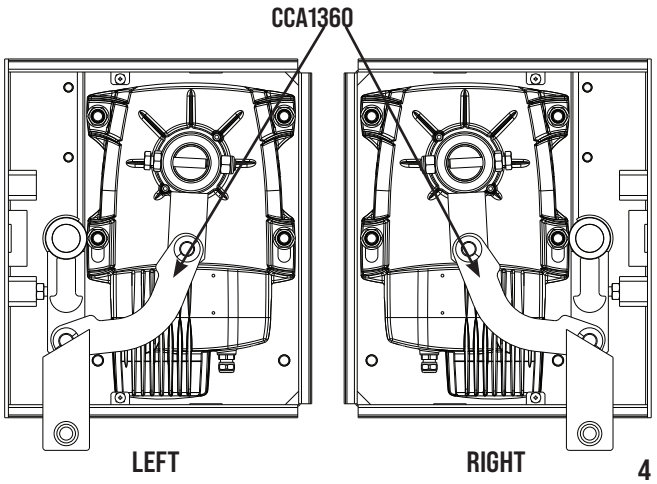

4

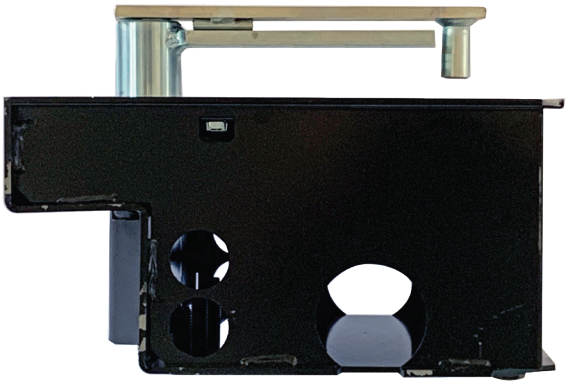

5

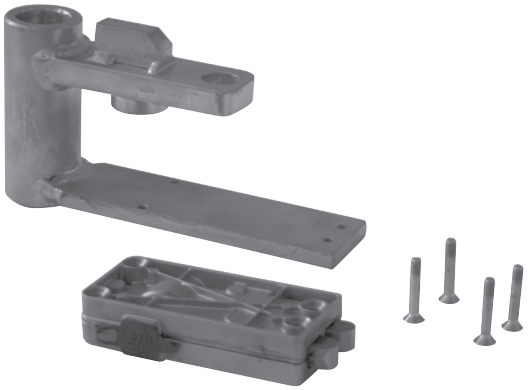

6

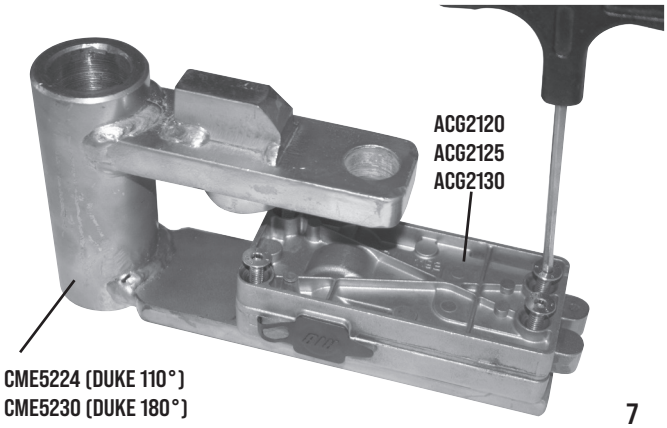

7

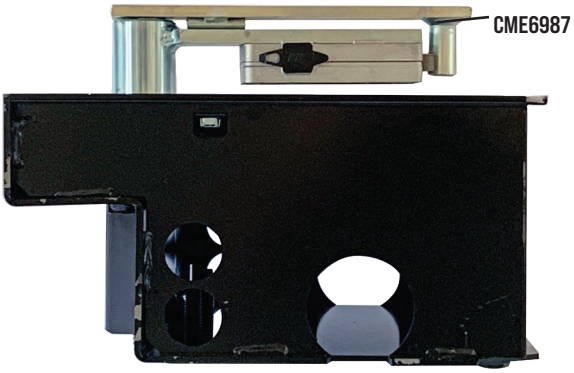

8

DUKE 110°

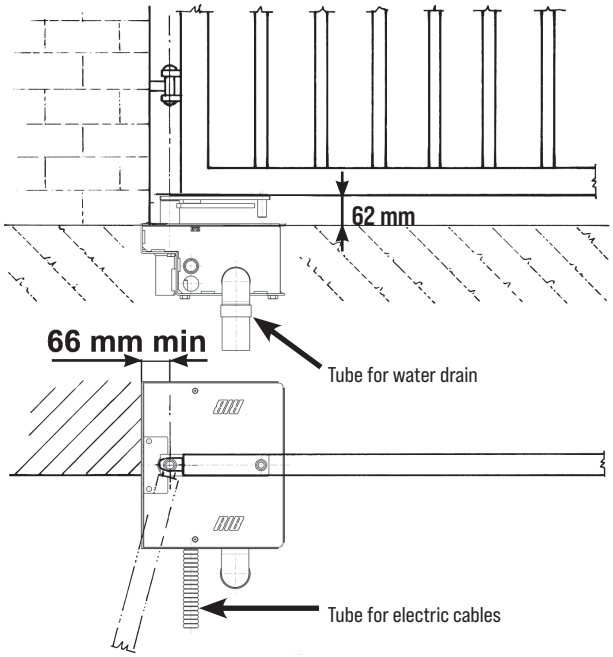

9

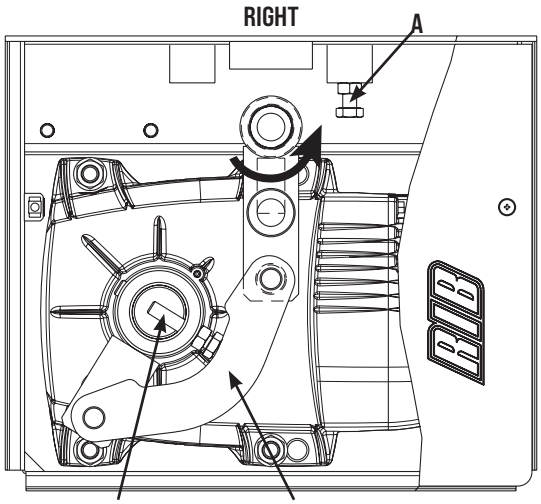

10

INSTALLING THE DUKE 180°

- Make sure that the pivot of foundation box is well greased. Lay down the ball (CVA1479) end insert drive rod CME5230 after fitting release system (picture 7).
- Fit gate bracket plate CME6987 through its pivot in the drive rod (picture 8).
- Place gate leaf between upper hinge and plate of gate bracket (hinge and pivot of gate bracket plate should be perfectly aligned).
- Weld carefully bracket plate on the leaf.
- Fit Duke operator inside foundation box (picture 12) by means of enclosed nuts M12 and washers on column side, while on opposite column side screw in "prolunghe" CME5228 and relevant washers DRL12X24 (refer to exploded view at last page). **ATTENTION:** Duke motor must be always placed as in picture 12 (motor on right side), no matter right or left side.
- Fit gearing plate by means of relevant nuts and washers M10.
- Insert bolt and nut for adjusting (A) (Picture 12).
- Insert gear train CME5226 into splined drive shaft, after fitting adjusting bolt B as in picture 12.

ATTENTION: adjusting of opening travel must be done by adjusting bolt B, but amplitude is regulated by position of insertion of drive shaft. The wider the opening is needed the closer to stop 1 it must be inserted (for left side fitting), or stop 2 (for right side fitting).

DUKE 180°

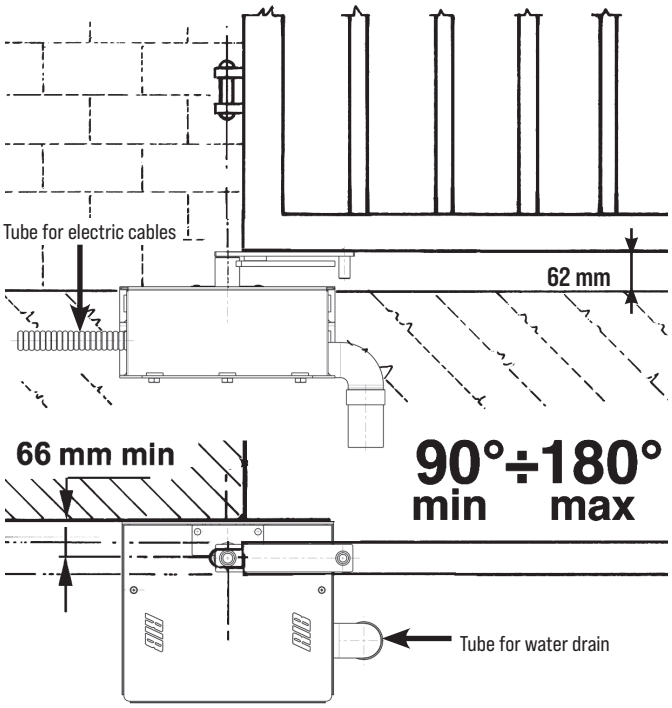

11

ADJUSTMENT OF DUKE 180° MECHANICAL STOPPER

To adjust the travel limits to the required positions, simply turn the relative screws **A** and **B** left or right as appropriate, then secure the locks nuts to prevent the screws from slipping out of position subsequently (Fig. 12).

Before this adjustment is made, the angular position of the stop must be selected according to the maximum opening arc required:

A = CLOSING STOPPER

Adjusting must be done in order to let the mechanism block again when unblocked.

B = OPENING STOPPER

ATTENTION: further to adjusting opening bolt, it is necessary to insert drive shaft approximately towards the stop where adjusting bolt will end (2 for left side and 1 for right side).

IMPORTANT: Please make sure that the leaves stop against the mechanical stoppers inside the operator before they reached the ground mechanical stopper. In not adjusted, unblocking will be impossible.

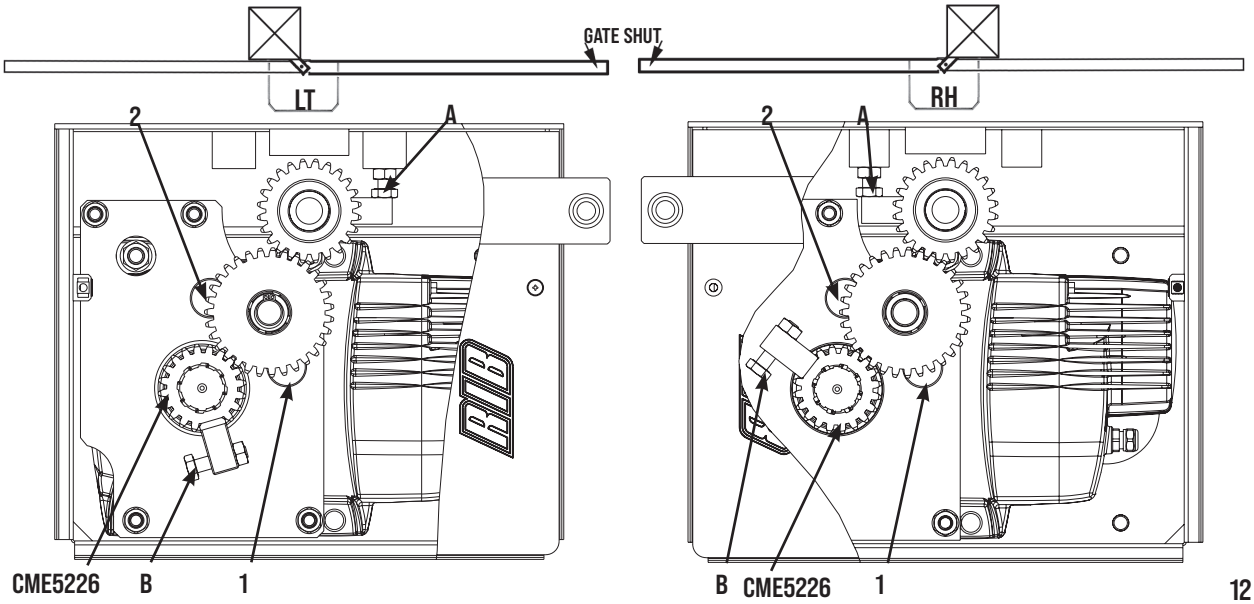

12

EMERGENCY RELEASE

To be carried out after having disconnected the power supply to the motor.

In order to carry out the manual operation of the gate leaf the followings must be checked:
- That the gate is endowed with appropriate handles;
- That these appropriate handles are placed so to avoid safety risks for the operator;
- That the physical effort necessary to move the gate leaf should not be higher than 225 N, for doors/gates for private dwellings, and, 390 N for doors/gates for commercial and industrial sites (values indicated in 5.4.5 of the EN 12453 norm) .

In the case of a power cut, the gate can be opened manually by releasing the lock on the operating lever to allow the gate to move freely (Fig. 8).

IMPORTANT: Please make sure that the leaves stop against the mechanical stoppers inside the operator before they reached the ground mechanical stopper. In not adjusted, unblocking will be impossible.

SAFETY CLUTCH ADJUSTMENT

There is no mechanical safety clutch with the DUKE.
Therefore it is necessary to operate this operator with an electronic control panel fitted with an electronic force regulator.
Use the B2 (for one or two single-phase motors) electronic control unit.

ELECTRICAL SAFETY DEVICES

The installation must be installed according to the current regulations and laws. Use the B2 (for one or two single-phase motors) electronic control unit. For connections and technical data of accessories refer to the appropriate booklets.

MAINTENANCE

To be undertaken by specialized staff after disconnecting power supply.

Make certain that moving parts located inside the box are greased once a year, and check the force transmitted through the drive to the gate.
In the event that the need for servicing or repairs should arise, the speed reducer can be removed from the box without taking down the gate.
- Lift the cover from the box, isolate the motor from the power supply by disconnecting the cable, then remove the curved lever: the gate can now swing freely.
- Then unscrew the for nuts that fix the motor.

ACCESSORIES - For the connections and the technical data of the optional equipments follow the relevant handbooks.

FOUNDATION BOX FOR DUKE 110°

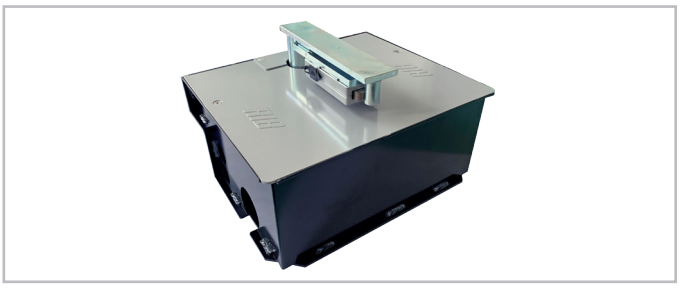

code ACG8435
code ACG8437I

Stainless AISI 304L

FOUNDATION BOX FOR DUKE 180°

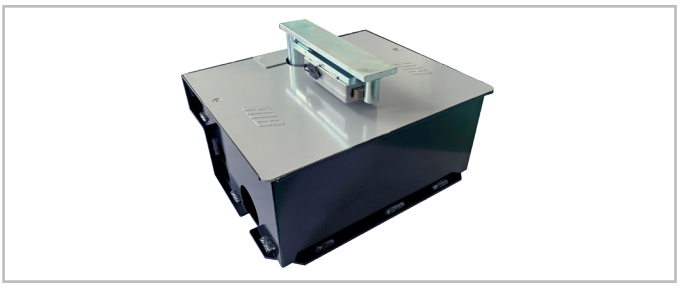

code ACG8436
code ACG8438I

Stainless AISI 304L

RELEASE WITH DIN CYLINDER

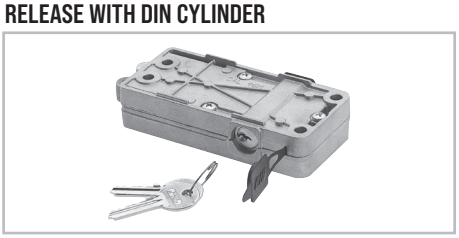

code ACG2120

RELEASE WITH HANDLE

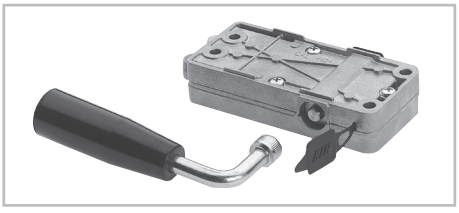

code ACG2130

DUO FOUNDATION BOX FOR DUKE 110°

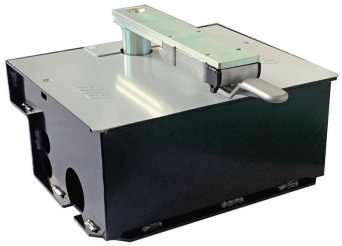

REQUIRES DUO RELEASE ACG2135

code ACG8434

Stainless AISI 304L

code ACG8434I

DUO FOUNDATION BOX FOR DUKE 180°

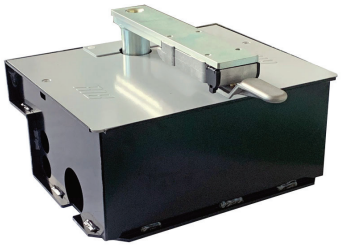

REQUIRES DUO RELEASE ACG2135

code ACG8439

Stainless AISI 304L

code ACG8439I

DUO RELEASE FOR DUKE

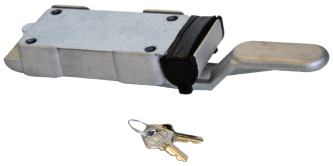

code ACG2135

C LEVER 2.0

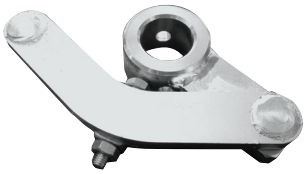

for fitting DUKE in most of no RIB foundation boxes already placed at the site

code ACG8440B

B2-CRX

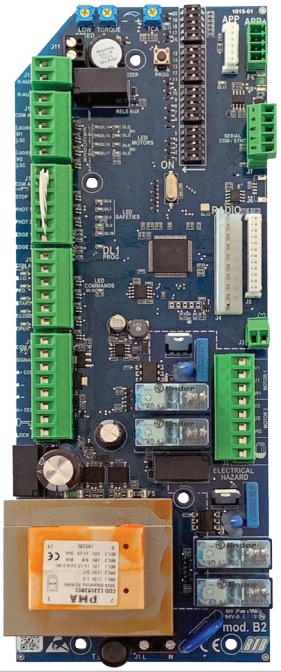

code. ABB2050

RADIO MODULE 433MHz

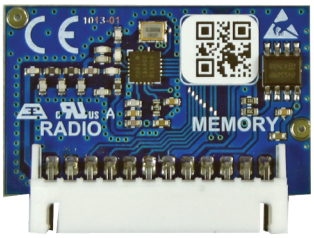

code ACG8069

RADIO TRANSMITTER SUN

SUN 2CH	code ACG6052	SUN 4CH	code ACG6054
SUN CLONE 2CH	code ACG6056	SUN CLONE 4CH	code ACG6058
SUN-PRO 2CH	code ACG6210	SUN-PRO 4CH	code ACG6214

FIT SLIM EN12978 - EN13849-2

PHOTOCELLS for the wall-installation code ACG8032B
PAIR OF COLUMNS FOR FIT SLIM code ACG8065
FIT SLIM photocells have synchronism function in AC current and ranges of 20 m.
You can fit many couples close together thanks to the synchronising circuit.
Add the **SYNCRO TRANSMITTER TX SLIM SYNCRO** code ACG8029B for more than 2 photocells couples (up to 4).

SAIL

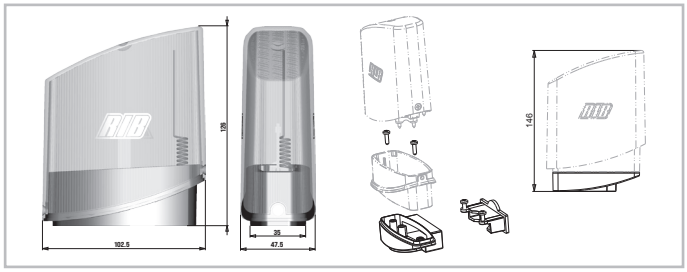

SAIL orange with built-in flashing board code ACG7072
SAIL white with built-in flashing board code ACG7078
SAIL LATERAL SUPPORT code ACG8054

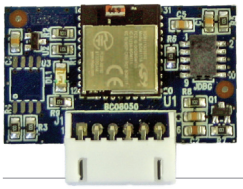

APP8050 APP card
to manage the control panel using Bluetooth 4.2 transmission

APP8054 APP+ card
to manage the control panel using Bluetooth 4.2 transmission

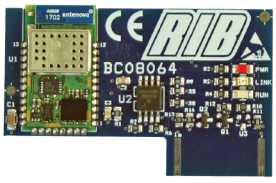

APP8064 Wi-Fi module for APP+ card
to manage the control panel using the local Wi-Fi network (WLAN)

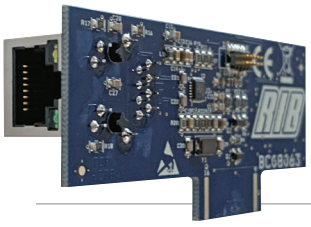

APP8066 RJ45 module for APP+ card
to manage the control panel using the local network (LAN)

APP8060 Clock module for APP+ card
to add access control features to the control panel

ANLAGEN LAY-OUT

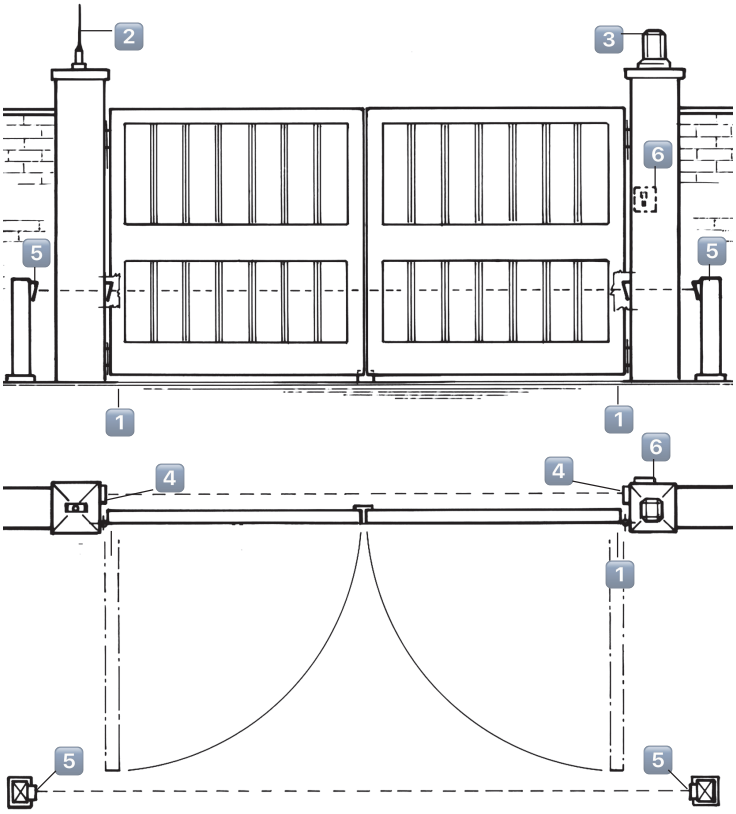

1 E-Torantrieb DUKE
2 Antenne
3 Blinkleuchte
4 Photozelle Toraussenseitig
5 Photozellen Torinnenseitig
6 Schlusselschalter

1

TECHNISCHE EIGENSCHAFTEN

DUKE ist ein Selbsthemmender Antrieb mit einen mechanischen Endanschlag und eine befahrbare Abdeckung.
DUKE 110° ein Flügel-Verzögerungssystem sowohl bei der Öffnungs- als auch bei der Schließbewegung (Beschleunigung der anfänglich langsamen Öffnungsbewegung und Verzögerung der Schließbewegung am Anschlag) auf.
DUKE trägt das Flügelgewicht und der Motor kann für Wartungsarbeiten entfernt werden, ohne den Flügel zu demontieren.
Mit **DUKE** können Türen und Tore bis zu 800 kg mit einer max. Flügellänge von 2m betätigt werden.

TECHNISCHE EIGENSCHAFTEN		DUKE 110°	DUKE 180°
Max. Torflügelweite	m	3,5*	
Max. Torgewicht	kg	800 (2 m) - kg 400 (3,5 m)	
Öffnungszeit ca.	s	20	30
Maximale Drehmoment	Nm	330	
Stromspannung und Frequenz		**230V~ 50Hz**	
Motorleistung	W	302	
Stromaufnahme	A	1,5	
Kondensator	µF	10	
Normative Zyklen	n°	8 - 20s/2s	6 - 30s/2s
Max. tägliche Zyklen	n°	100	
Service		50%	
Garantierte kontinuierliche Zyklen	n°	22 - 20s/2s	13 - 30s/2s
Schmierung		mit Schmiere	
Motorgewicht + Gehäuse	kg	21	35
Geräusch	db	<70	
Betriebstemperatur	°C	-10 ÷ +55	
Schutzartklasse	IP	67	

* Man empfiehlt einen elektrischen Schloss für Flügel länger als 2 Meter.

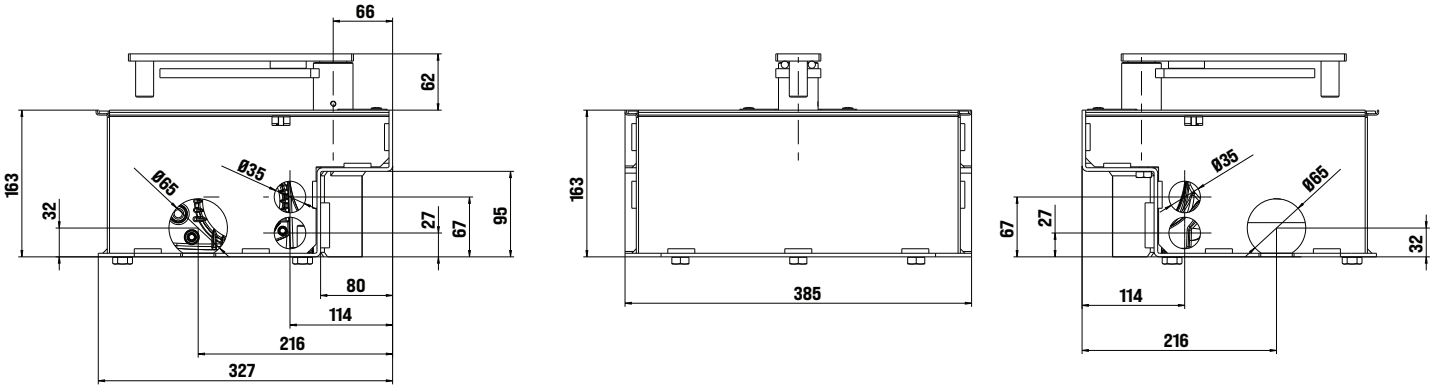

Abmessungen in mm

2

PRÜFUNG VON DER MONTAGE

Das Flugeltor muß fest an der Angelpunkten der Träger fixiert sein, darf sich während der Bewegung nicht biegen und ohne Reibung bewegen.
Bevor DUKE montiert wird ist es besser alle Hindernisse, die bei der Montage auftreten können festzustellen.
Bei einem Tor wie in Abbildung 1 müssen keine Veränderungen vorgenommen werden.
Es ist erforderlich, die Charakteristiken des Tors an die geltenden Normen und Gesetze anzupassen. Das Tor kann nur automatisch Angeschlossen werden, wenn es in einem einwandfreien Zustand ist und der EN12604 entspricht.
- Das Tor welches keine Gehfluegelfunktion hat,in diesem Fall ist es erforderlich das Tor mit der norm EN 12453 punkt 6.5.1 in Einklang zu bringen (z.B. das in Bewegung setzen des Motors per Handsender, wenn der Gehfluegel geoeffnet ist. Das zu vehindern koennen sie einen Endschalter anschliessen der beim oeffnen des Gehfluegel andere automatischen funktionen ausser Kraft setzt).

Komponenten zur Installation nach der Norm EN 12453			
BEFEHLSTYP	**ANWENDUNG DER SCHLIESSUNG**		
	Erfahrene Personen (außerhalb des öffentlichen Bereichs*)	Erfahrene Personen (öffentlicher Bereich)	Nicht fachkundige Personen
Gedrückt halten	A	B	nicht möglich
Impulsiv - in Sicht (z.B. Wandtaster)	C oder E	C oder E	C und D, oder E
impulsiv - außer Sichtweite (z.B. Fernbedienung)	C oder E	C und D, oder E	C und D, oder E
automatisch	C und D, oder E	C und D, oder E	C und D, oder E

* Ein typisches Beispiel sind jene Türen, die keinen öffentlichen Zugang haben
A: Gedrückt halten Befehl, wie mit Wandtaster z.B: Kode ACG2013
B: Gedrückt halten Befehl, wie mit Schlüsselschalter z.B: Kode ACG1010
C: Einstellung der Motor- oder Fotozellenkraft zur Einhaltung der Aufprallkräfte, wie in Anhang A angegeben.
D: Kontaktleiste und /oder andere zusätzliche Geräte, um die Wahrscheinlichkeit eines Kontakts mit der Tür zu verringern
E: Geräte, die so installiert sind, dass eine Person nicht von der Tür berührt werden kann.

BEREITEN SIE DIE ZEMENTIERUNG DES GEHÄUSE VOR

- Die Grube im Boden an der Kante des Pfeilers (Abb. 3).
- Am Seite vom Kasten ein Rohr Ø 60 mm aus PVC für den Abfluss vorbereiten, und ein Nichtleiter-Rohr Ø 32 mm Typ "biegsam schwer" für Kabelabgang (bitte die internen Löcher von Toröffnung benutzen).
  SICHERSTELLEN, DASS DIE KABELVERBINDUNGEN HERGESTELLT WERDEN in einem verschlossenen Anschlusskasten **AUSSERHALB DES FUNDAMENTGEHÄUSE** (Die Anschlussdose kann an der Wand oder an der Oberfläche montiert werden, in einer sicheren Höhe positioniert werden und muss den einschlägigen Normen entsprechen).
- Den Kasten mit Hilfe einer Wasserwaage so positionieren, daß die obere Kante des Deckels mit der fertigen Bodenfläche zusammenfällt.
- Die Achse der Angelzapfen muß perfekt mit der Achse der Zughebelwelle übereinstimmen.
- **DUKE 110°: Das ganze einzementieren. Dabei darauf achten, daß kein Zementsand in den Kasten eindringt und sicherstellen, daß die kürzeren Seiten des Kastens perfekt parallel zum Tor stehen, wenn dieses "GESCHLOSSEN" ist.**
- **DUKE 180°: Das ganze einzementieren. Dabei darauf achten, daß kein Zementsand in den Kasten eindringt und sicherstellen, daß die kürzeren Seiten des Kastens perfekt rechtwinklig zum Tor stehen, wenn dieses "GESCHLOSSEN" ist.**
- Setzen Sie die Schrauben zur Befestigung der Abdeckung an Orten, in das Fundament Fall geschnitten.

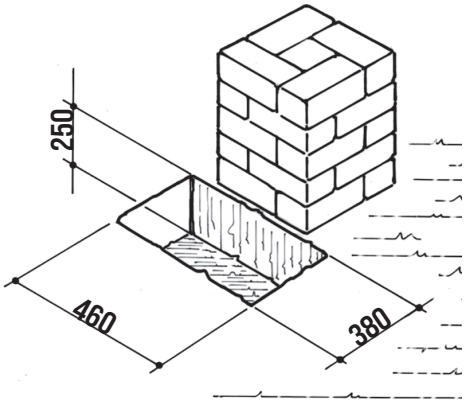

3

INSTALLATION VON DUKE 110°

- Den Bolzen von Fundamentgehäuse sorgfältig schmieren. Die Kugel (CVA1479) legen, und den Zughebel CME5224 einsetzen, nachdem man die gewählte Lösung fixiert hat (Abb. 7).
- Den Flachstahl von Torkupplung CME6987 mit seinem Bolzen in den Zughebel einsetzen (Abb. 8).
- Den Torflügel zwischen dem obenen Stützzapfen und dem Flachstahl von Torkupplung aufstellen **(der Stützzapfen und der Bolzen vom Torkupplungsflachstahl müssen perfekt gegeneinander in Achse sein).**
- Den Flachstahl von Torkupplung sorgfältig auf den Flügel löten.
- Die Öffnungseinstellschraube **A** (Abb. 10) M10X30 und ihre Mutter einsetzen.
- Den Motor ins Gehäuse fixieren (Abb. 4).
- Auf dem Zughebel die Einstellschraube M10x60 (C) und ihre Mutter einschrauben (Abb. 10).
- Den Verbindungshebel CCA1360 einsetzen (Abb. 4).
- **ACHTUNG:** Der Verbindungshebel CCA1360 soll wie per Abb. 4 installiert werden. Wenn unmöglich, den Antrieb elektrisch betätigen.

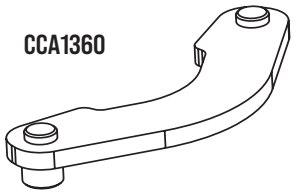

EINSTELLUNG MECHANISCHE ENDANSCHLÄGE DUKE 110°

Mit einem DUKE-Antrieb erübrigen sich Anschläge im Boden o.ä., da er über interne, regulierbare Endlagenschrauben zur Begrenzung der Torbewegung verfügt.
Für den Zugang zu den Schrauben die Abdeckung abnehmen.
- Die gewünschte Toröffnung über Ein- bzw. Abdrehen der entsprechenden Endlagenschraube **(A)** einstellen. Anschließend die Position durch Arretieren der Gegenmutter fixieren (Abb. 10).

Die gleiche Einstellung bitte auch für die Schliessungsschraube **(C)** ausführen, indem man die Zugzahnradkupplung bei der Entsicherung ermöglicht.

WICHTIG: Versichern sie sich das die mechanischen Stopper am Antrieb richtig eingestellt sind und den Antrieb stoppen bevor er die Anschläge am Boden berührt. Im anderen Fall ist die Entsicherung unmöglich.

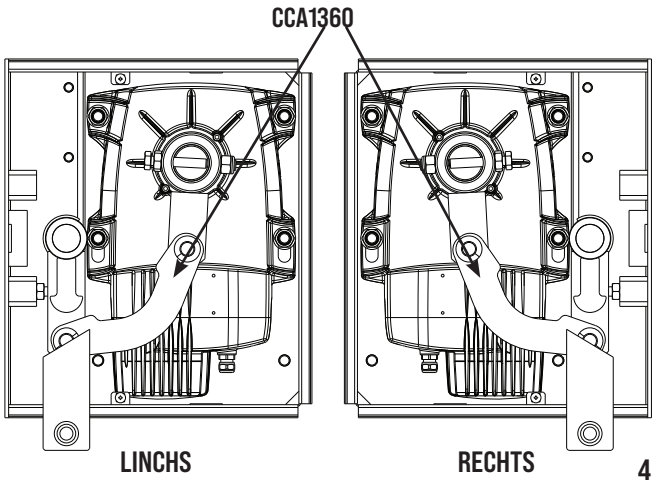

4

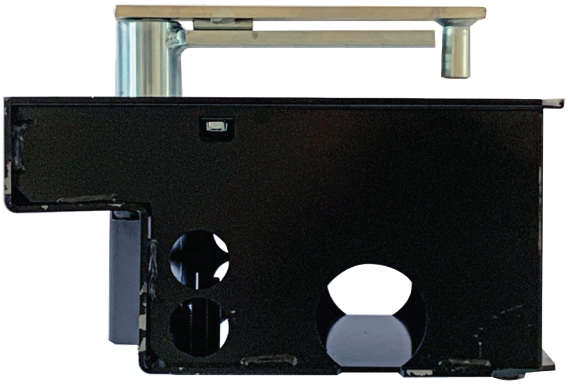

5

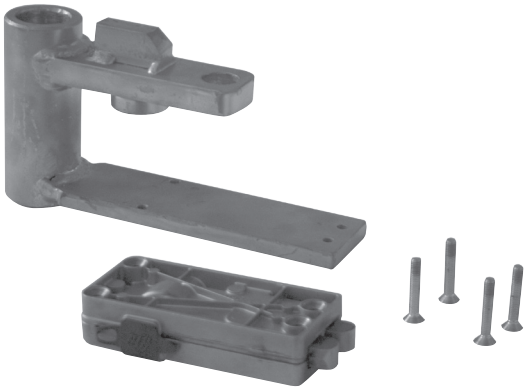

6

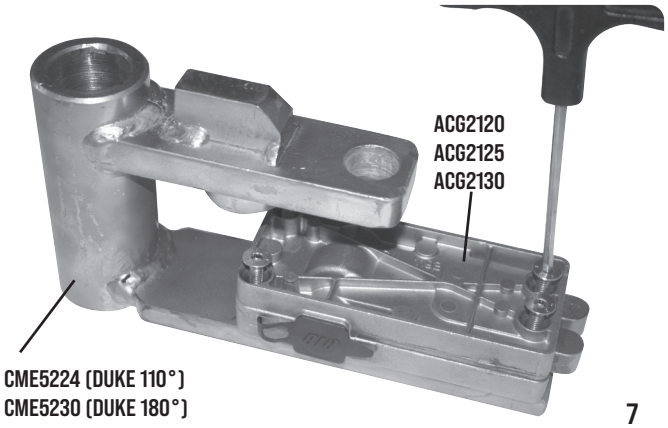

7

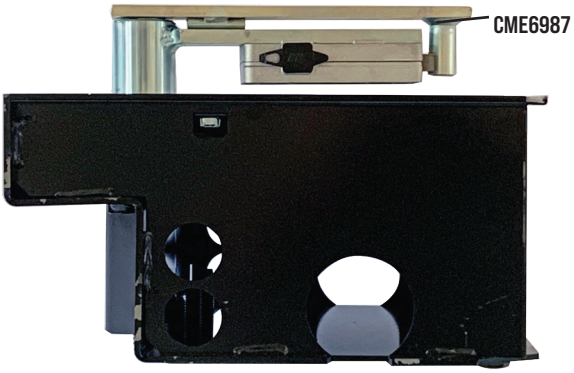

8

DUKE 110°

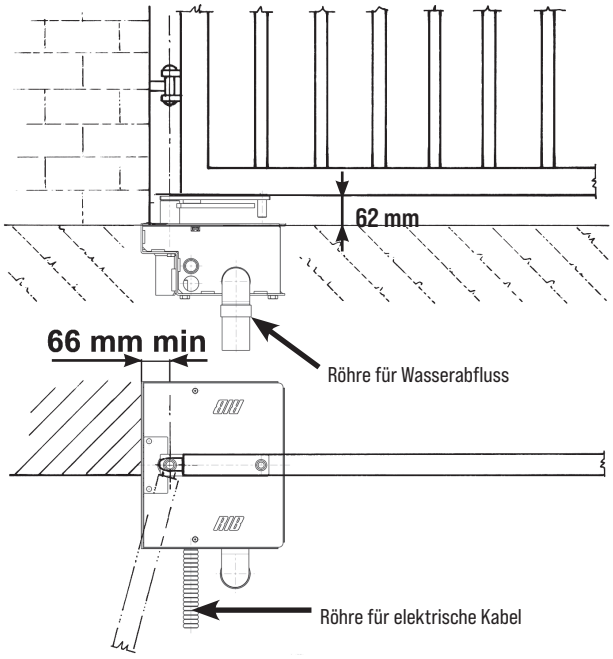

9

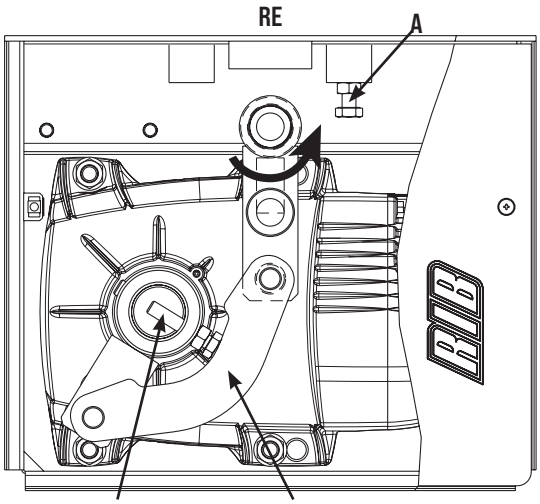

10

INSTALLATION VON DUKE 180°

- Den Bolzen von Fundamentgehäuse sorgfältig schmieren. Die Kugel (CVA1479) legen, und den Zughebel CME5230 einsetzen, nachdem man die gewählte Lösung fixiert hat (Abb. 7).
- Den Flachstahl von Torkupplung CME6987 mit seinem Bolzen in den Zughebel einsetzen (Abb. 8).
- Den Torflügel zwischen dem obenen Stützzapfen und dem Flachstahl von Torkupplung aufstellen (der Stützzapfen und der Bolzen vom Torkupplungsflachstahl müssen perfekt gegeneinander in Achse sein).
- Den Flachstahl von Torkupplung sorgfältig auf den Flügel löten.
- Den Motor ins Gehäuse fixieren (Abb. 12). Auf der Säulenseite die Mutter M12 und die Scheiben benutzen, auf der anderen Seite die Verlängerungen CME5228 und die Scheiben DRL12X24 einschrauben (auf der letzten Seite nachprüfen). **ACHTUNG:** für Tore auf beiden Positionen gestellt (rechts oder links) muß man den Motor immer wie per Abb. 12 einsetzen (Motor rechts).
- Die Platte mit dem Zahnrad dank der Mutter und der Scheiben M10 fixieren.
- Die Einstellschraube und -mutter (A) einsetzen (Abb. 12).
- Den Zugzahnrad CME5226 auf die Keilwelle einsetzen, nach der Regulierung der Einstellschraube B wie per Abb. 12.

  ACHTUNG: die Einstellung von Öffnungszug erfolgt dank Einstellungsschraube B, die Breite dieses Zug erfolgt dank der Einstellungsposition vom Zugzahnrad. Je breiter die gewünschte Öffnung, je tiefer der Zugzahnrad in Richtung Sperrung 1 (Montage link), oder in Richtung Sperrung 2 (Montage rechts).

DUKE 180°

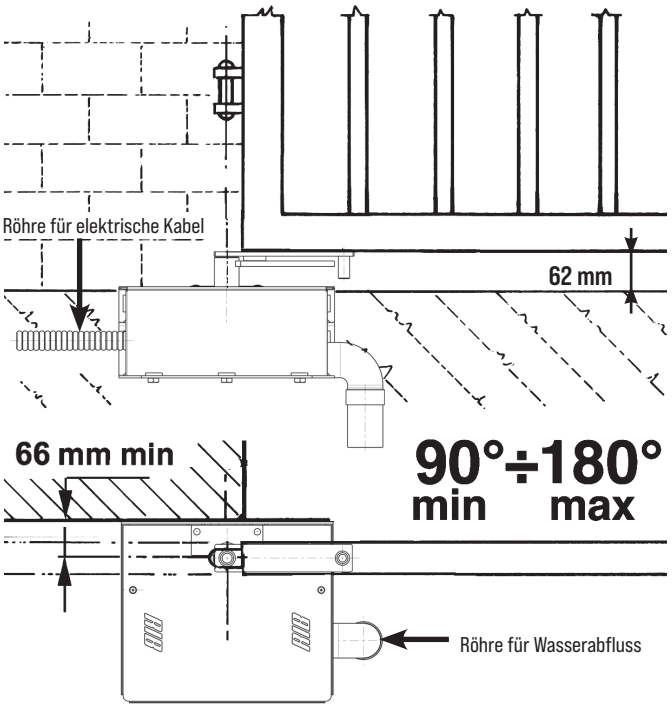

11

EINSTELLUNG MECHANISCHE ENDANSCHLÄGE DUKE 180°

Die Torbewegung wird über die betreffenden Endlagenschrauben **A** bzw. **B** und anschließende Lageneinstellung durch Arretieren der Gegenmuttern begrenzt (Abb.12).

- Die Torbewegung je nach gewünschtem Öffnungswinkel durch Einstellen der Anschlagposition begrenzen:

A = SCHLIESSPERRUNG

Bitte die Sperrung einstellen, indem man die Zugzahnradkupplung bei der Entsicherung ermöglicht.

B = ÖFFNUNGSSPERRUNG

ACHTUNG: die Schraube für die Öffnung einstellen, dazu den Zugzahnrad in Richtung Einstellschraubensperrung einsetzen (2 links, 1 rechts).

WICHTIG: Versichern sie sich das die mechanischen Stopper am Antrieb richtig eingestellt sind und den Antrieb stoppen bevor er die Anschläge am Boden berührt. Im anderen Fall ist die Entsicherung unmöglich.

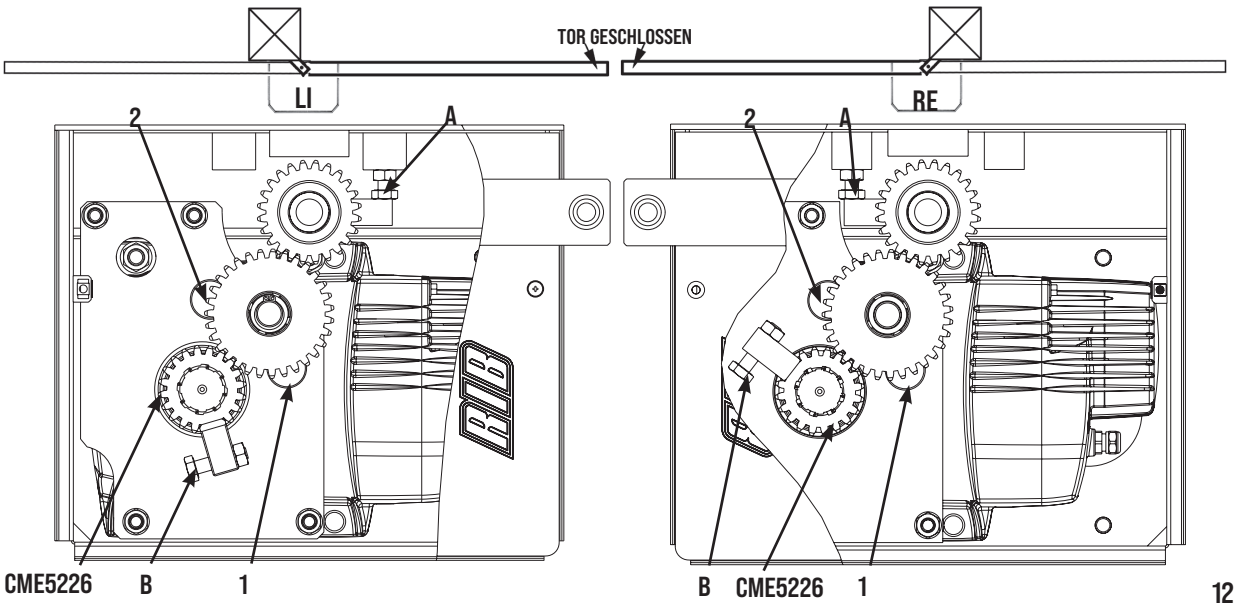

12

NOTENTRIEGELUNG

Diese darf nur nach Unterbrechung der Stromzufuhr zum Motor durchgeführt werden.
Um das Tor manuell richtig zu pruefen muessen folgende Punkte beachtet werden:
- Das Tor muss einen geeigneten Griff haben.
- Dieser Griff muss so angebracht sein das er kein Risiko ist beim Test.
- Daß die physische notwendige Kraft um das Tor-Blatt zu bewegen nicht höher als 225 N ist, für Tore bei privaten Wohnungen, und 390 N für Tore für kommerzielle und industrielle Situationen (Werte nach 5.4.5 vom EN 12453 Norm).

Um das Tor bei Stromausfall von Hand öffnen zu können, genügt es, das Schloß am Zughebel zu öffnen, um die Flügelbewegung freizugeben (Abb. 8).

WICHTIG: Versichern sie sich das die mechanischen Stopper am Antrieb richtig eingestellt sind und den Antrieb stoppen bevor er die Anschläge am Boden berührt. Im anderen Fall ist die Entsicherung unmöglich.

EINSTELLUNG DER RUTSCHKUPPLUNG

Bei DUKE ist keine mechanische Rutschkupplung vorhanden.
Es ist daher notwendig, diesen Torantrieb mittels einer elektronischen Rutschkupplung ausgerüstet ist.
Es wird die Verwendung der elektronischen Steuergeräte B2 (für 1 oder 2 einphasige Motoren) empfohlen.

ELEKTRISCHE SICHERHEITEN

Die Installation muß nach die aktuellen Gesetznormen installiert werden.
Es wird die Verwendung der elektronischen Steuergeräte B2 (für 1 oder 2 einphasige Motoren) empfohlen.
Für die Anschlüsse und technische Daten der Zubehörteilen verweisen wir auf die entsprechenden Bedienungshandbücher.

WARTUNG

Die Wartungsarbeit nur durch spezialiesierten Fachleuten nach der Ausschliessung der Spannung auszuführen.
Die Bewegungsteile im Getriebekasten jährlich schmieren und die Druckkraft des Getriebes auf das Tor überprüfen. Das Getriebe kann für Wartungsarbeiten aus dem Gehäuse entfernt werden, ohne den Torflügel zu demontieren.
- Die Gehäuseabdeckung abnehmen, die Stromzufuhr zum Motor unterbrechen, den Bewegungshebel von Hand herausziehen und den Flügel öffnen.
- Die 4 Motormutter entschrauben.

OPTIONEN - Für die Anschlüsse und die technischen Daten der Zubehöre verweisen wir auf die entsprechenden Betriebsanleitungen.

GRUNDSCHACHTEL FÜR DUKE 110°

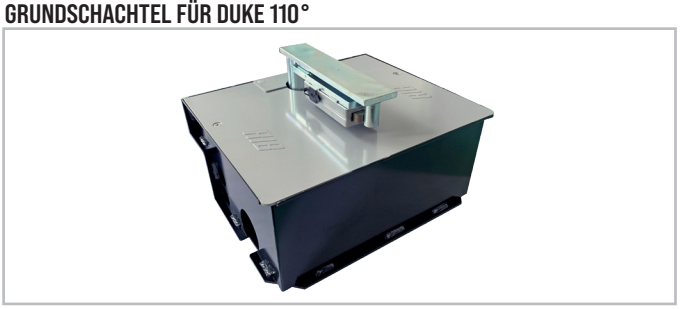

Kode ACG8435
Edelstahl-Version AISI 304L Kode ACG8437I

GRUNDSCHACHTEL FÜR DUKE 180°

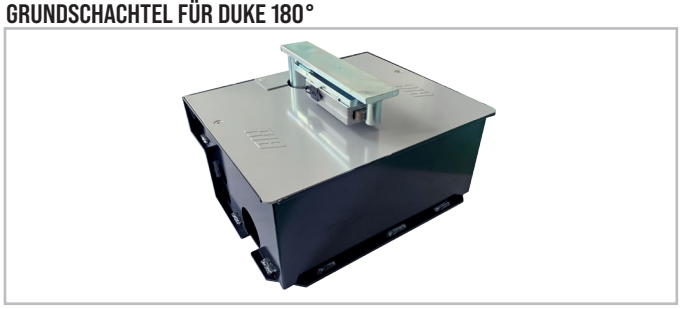

Kode ACG8436
Edelstahl-Version AISI 304L Kode ACG8438I

ENTRIEGELUNG MIT ZYLINDER DIN

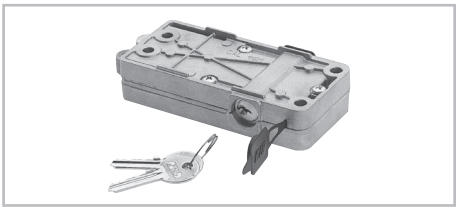

Kode ACG2120

ENTRIEGELUNG MIT HEBELSCHLÜSSEL

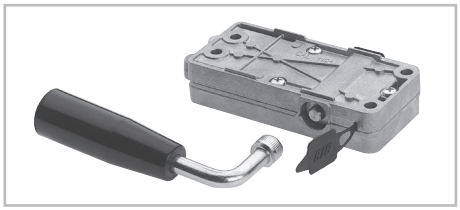

Kode ACG2130

GRUNDSCHACHTEL DUO FÜR DUKE 110°

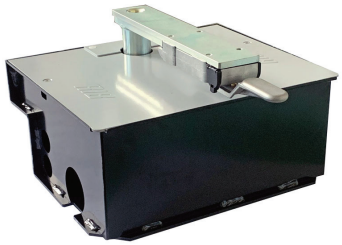

BENÖTIGT ENTRIEGELUNG DUO ACG2135.

Kode. ACG8434

Edelstahl-Version AISI 304L

Kode. ACG8434I

GRUNDSCHACHTEL DUO FÜR DUKE 180°

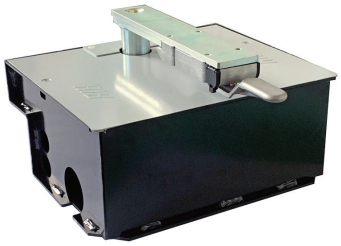

BENÖTIGT ENTRIEGELUNG DUO ACG2135.

Kode. ACG8439

Edelstahl-Version AISI 304L

Kode. ACG8439I

ENTRIEGELUNG DUO FÜR DUKE

Kode. ACG2135

HEBEL C 2.0

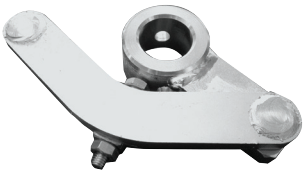

zur Verwendung auf DUKE bei vielen anderen Gehäusen, auch wenn nicht von RIB

Kode. ACG8440B

B2-CRX

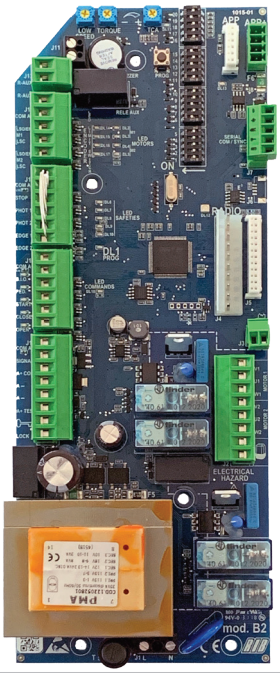

Kode ABB2050

RADIO-MODUL 433MHz

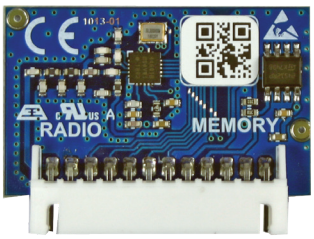

Kode ACG8069

FERNSENDER SUN / SUN-PRO

SUN 2CH	Kode ACG6052	SUN 4CH	Kode ACG6054
SUN CLONE 2CH	Kode ACG6056	SUN CLONE 4CH	Kode ACG6058
SUN-PRO 2CH	Kode ACG6210	SUN-PRO 4CH	Kode ACG6214

FIT SLIM EN12978 - EN13849-2

WANDFOTOZELLEN Kode ACG8032B
EIN PAAR FOTOZELLEN-STAENDER FÜR FIT SLIM Kode ACG8065
FIT SLIM Fotozellen haben Synchronismusfunktion im Wechselstrom Strom und Strecken 20m.
Dank einer Synchronisiereinrichtung sind mehrere sich gegenseitig annähernde Paare möglich.
Bei mehr als 2 Fotozellenpaare (bis 4), den **SENDER SYNCRO TX SLIM SYNCRO**
Kode ACG8029B

SAIL

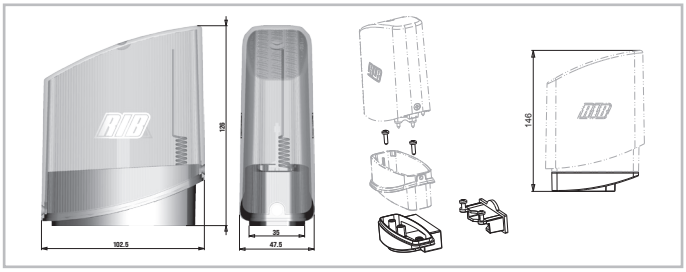

SAIL orange mit eingebauter intermittierender Karte Kode ACG7072
SAIL weiß mit eingebauter intermittierender Karte Kode ACG7078
SEITENUNTERSTÜTZUNG SAIL Kode ACG8054

iOS

ANDROID

watchOS 4

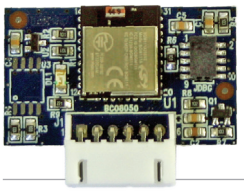

APP8050 APP-Karte
um das Steuerung mit Bluetooth 4.2-Übertragung zu verwalten

APP8054 APP+-Karte
um das Steuerung mit Bluetooth 4.2-Übertragung zu verwalten

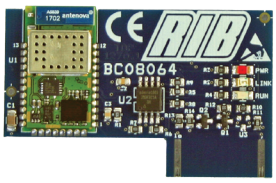

APP8064 WLAN-Modul für APP+-Karte
Verwalten des Steuerung über das lokale Wi-Fi-Netzwerk (WLAN)

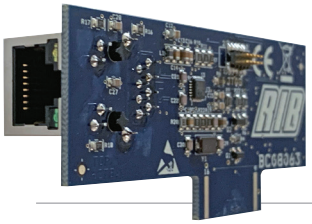

APP8066 RJ45-Modul für APP+-Karte
Verwalten der Steuerung über das lokale Netzwerk (LAN)

APP8060 Uhrenmodul für APP+-Karte
um Zugriff auf das Steuerungen hinzuzufügen

DISPOSICIÒN DE LA INSTALACIÒN

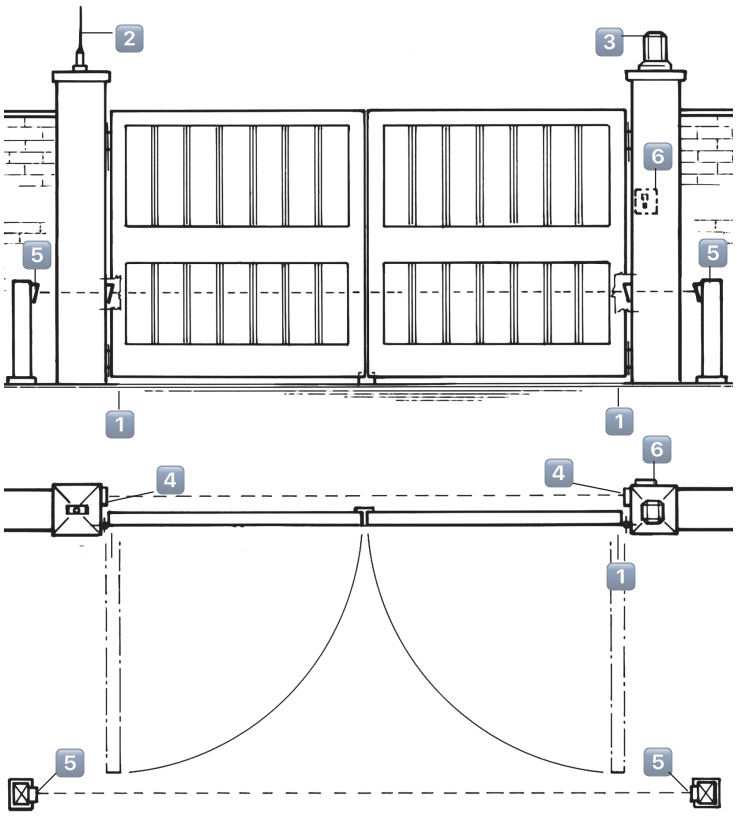

1 Operador DUKE
2 Antena de radio
3 Intermitente
4 Fotocélulas esternas
5 Fotocélulas internas
6 Interruptor de llave

CARACTERÍSTICAS TÉCNICAS

DUKE es un operador irreversible dotado de un sistema de fin de carrera mecanico de tapa removible.
DUKE 110° está dotado de variacion de velocidad de la hoja ambos durante la abertura y el cierre (comienzo de la abertura lento, después rápido y al fin cerra lento cuando la hoja acerca el tope).
DUKE es portante de las hojas de la puerta y en caso que se necesita manutencion se puede quitar el motor sin quitar la hoja.
DUKE accionarà facilmente puertas que pesan hasta 800 kg y tienen 2 metros de largo.

CARACTERÍSTICAS TÉCNICAS		DUKE 110°	DUKE 180°
Longitud máxima de la anta	m	3,5*	
Peso máx cancela	kg	800 (2 m) - 400 (3,5 m)	
Tiempo de abertura	s	20	30
Coppia max	Nm	330	
Alimentación y frecuencia		**230V~ 50Hz**	
Potencia motor	W	302	
Absorcion	A	1,5	
Condensador	µF	10	
Ciclos normativos	n°	8 - 20s/2s	6 - 30s/2s
Ciclos diarios sugeridos	n°	100	
Servicio		50%	
Ciclos garantizados	n°	22/20s	13/30s
Lubricación		a grasa	
Peso operador + caja	kg	8	
Nivel de ruido	db	<70	
Temperatura de trabajo	°C	-10 ÷ +55	
Nivel de protección	IP	67	

* Se aconseja un cierre elèctrico para hojas de màs de 2 metros.

1

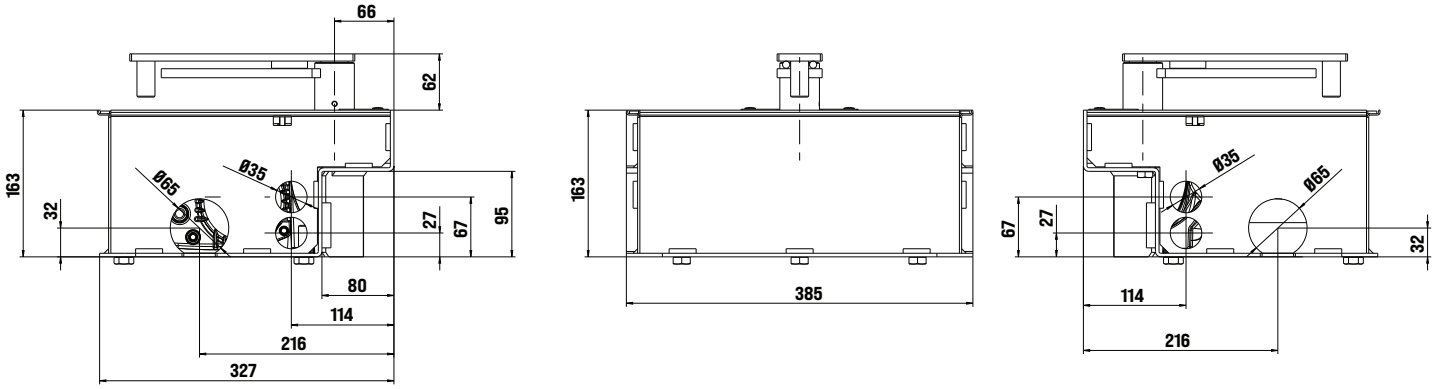

Mesures en mm

2

INSTALACIÓN DUKE

CONTROLES DE LA PRE-INSTALACIÓN

La puerta de batiente debe fijarse sólidamente a las bisagras de las columnas y no debe balancearse durante el movimiento.

Antes de proceder a la instalación de DUKE, es prudente verificar todos los espacios necesarios para emplazarlo. Si la cancela se presenta como en la Fig. 1, no hace falta efectuar ninguna modificación.

N.B. Es obligatorio adecuar las características de la cancela a las normas y leyes vigentes.

La puerta puede ser automatizada sólo si se encuentra en buen estado y responde a la norma EN 12604.

- La puerta no tiene que tener puertas peatonales. De lo contrario se tendrán que tomar las oportunas precauciones de acuerdo con el punto 6.5.1 de la EN 12453 (por ejemplo impedir el movimiento del motor cuando la puertecilla está abierta, gracias a un microinterruptor debidamente conectado a la central).
- No hay que generar puntos donde se pueda quedar atrapado (por ejemplo entre la puerta de la cancela y la verja).

  Las columnas de la verja tienen que llevar en su parte superior unas guías anti-descarrilamiento para evitar desenganches involuntarios.

Componentes a instalar según la norma EN 12453			
TYPO DE MANDO	USO DEL CIERRE		
	Personas expertas (fuera de un área pública*)	Personas expertas (área pública)	Personas no expertas
mantenido	A	B	non posivel
impulsivo - a la vista (por ejemplo, botón)	C o E	C o E	C e D, o E
impulsivo: no a la vista (p.e.: mando a distancia remoto)	C o E	C e D, o E	C e D, o E
automatico	C e D, o E	C e D, o E	C e D, o E

*ejemplo típico son los cierres que no tienen acceso a la calle pública.

A: Comando con acción mantenida, a través del pulsador de mando p.e.: cod. ACG2013

B: Comando con acción mantenida, a través del selector de llave. p.e.: cod. ACG1010

C: Regulacion de la fuerza del motor o fotocélulas para respetar las fuerzas de impacto como se indica en el Anexo A

D: Bandas de seguridas como cód. ACG3010 y/o otros dispositivos adicionales para reducir la probabilidad de contacto con la puerta.

E: Dispositivos instalados de tal manera que una persona no pueda ser tocada por la puerta.

PREPARACIÓN PARA LA CEMENTACIÓN DE LA CAJA DE FUNDACIÓN

- Hacer una fosa en la tierra al lado de la columna (Fig. 3).
- Preparar en el fondo del contenedor un tubo Ø 60 mm en PVC de escape para agua y un tubo Ø 32 mm aislante flexible pesado para la salida de los cables elèctricos (utilizar los agujeros del lado interior de abertura hoja).

  LAS UNIONES DE LOS CABLES TIENEN QUE HACERSE al interno de una caja de tipo impermeable colocada **AL EXTERIOR DE LA CAJA DE CEMENTACIÓN,** encementada o fijada a una altura mínima de seguridad y tendrá que garantizar el respeto de las normas.
- Con un nivel posicionar la caja de modo que el bordo superior de la tapa corresponde al plano acabado del suelo.
- Los ejes del perno de la caja tienen que corresponder perfectamente con el eje del quicio.
- **DUKE 110°: Cementar prestando atención que el cemento no caiga dentro la caja y controlar que las caras cortas de la caja estén perfectamente paralelas a la hoja cuando en posición "CERRADO".**
- **DUKE 180°: Cementar prestando atención que el cemento no caiga dentro la caja y controlar que las caras cortas de la caja sean perfectamente perpendicular a la hoja cuando en posición "CERRADO".**
- Insertar los tornillos para sujetar la tapa en lugares corte en la caja de cementación.

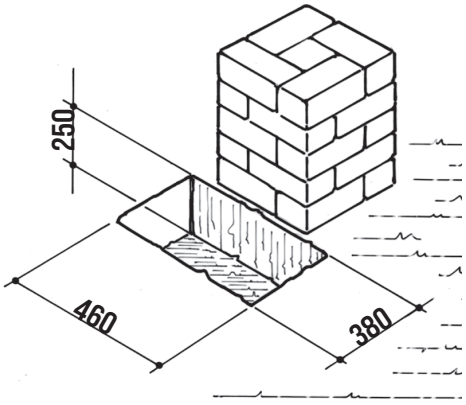

3

INSTALACIÓN DE DUKE 110°

- Engrasar con cuidado el pernio de contenedor de fundaciòn. Apoyar la bola (CVA1479) e introducir la palanca de remolque CME5224 despuès de fijar el bloqueo eligido (Ilu. 7).
- Introducir el plato de la fijaciòn de hoja CME6987 a travès de su pernio en la palanca de remolque (Ilu. 8).
- Posicionar la hoja de la puerta entre el fundamento superior y el plato de la fijaciòn de hoja **(fundamento y pernio de plato de fijaciòn de hoja tienen que estar perfectamente en eje entre sì).**
- Soldar con cuidado el plato de fijaciòn de hoja a la hoja.
- Introducir el tornillo de regulaciòn abertura **A** (Ilu. 10) M10X30 y su tuerca.
- Fijar el motor en el interior del contenedor (Ilu. 4).
- Atornillar en la palanca de remolque el tornillo M10x60 (C) y su tuerca (Ilu. 10).
- Introducir la palanca de conexion CCA1360 (Ilu. 4).
- **ATENCION:** La palanca de conexion CCA1360 tiene que ser aplicada como por ilu. 4. En caso no sea posible instalarla asì, mover electricamente el motoreductor.

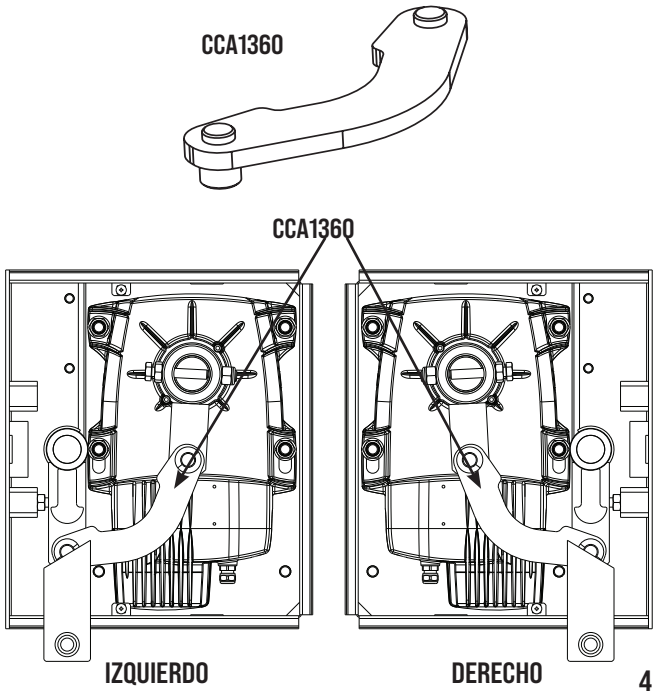

4

REGULACION TOPES MECANICOS DUKE 110°

Usando DUKE no es necesario fijar topes u otras cosas en la tierra porque està equipado adentro de tornillos ajustables de parada para delimitar el recorrido de la hoja.

Para tener acceso a los tornillos es necesario quitar la tapa del DUKE.

- Para obtener la abertura deseada de la puerta es suficiente atornillar o desatornillar el tornillo de bloqueo "A" y despues bloquear la tuerca de fijación para impedir que modifique su posición en el futuro (Fig. 10).

Se tiene que realizar la misma regulaciòn tambièn en el tornillo **(C)** para el cierre, permitiendo en el desbloqueo el reenganche de mecanismo.

ATENCIÓN: en la operación de cierre, deben impedir que las hojas de la cancela choquen con el paro a tierra. La hoja se debe de parar por la intervención del fin de carrera interno. En caso contrario es imposible el desbloqueo.

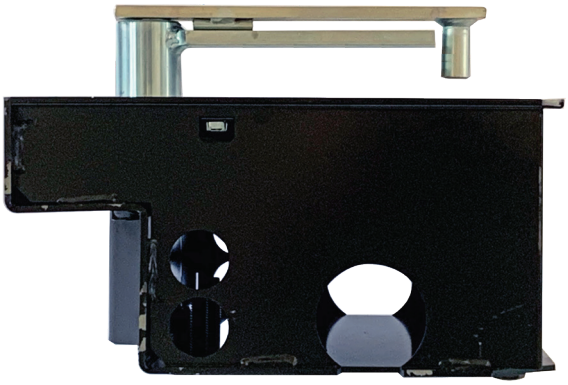

5

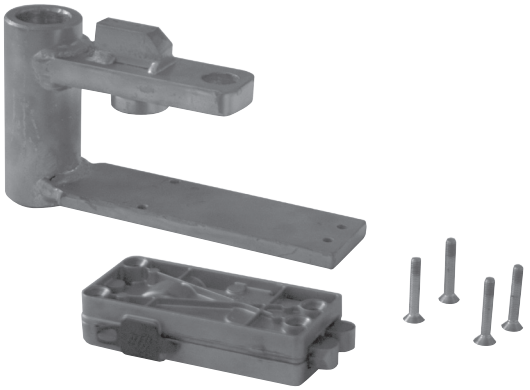

6

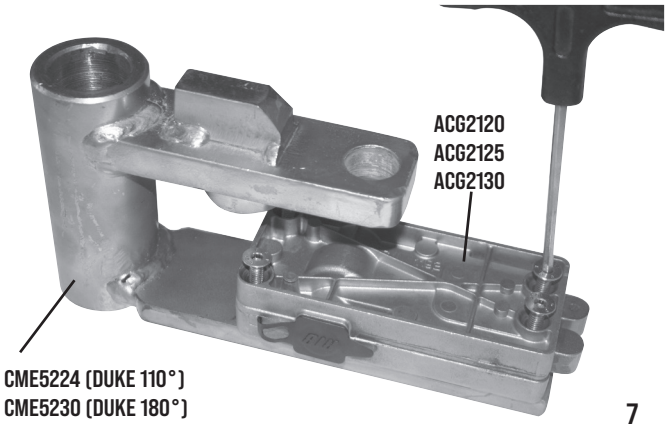

7

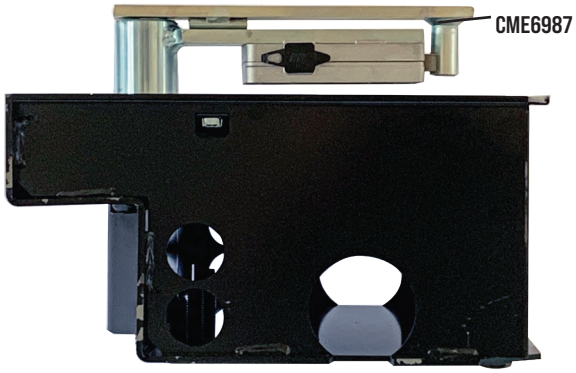

8

DUKE 110°

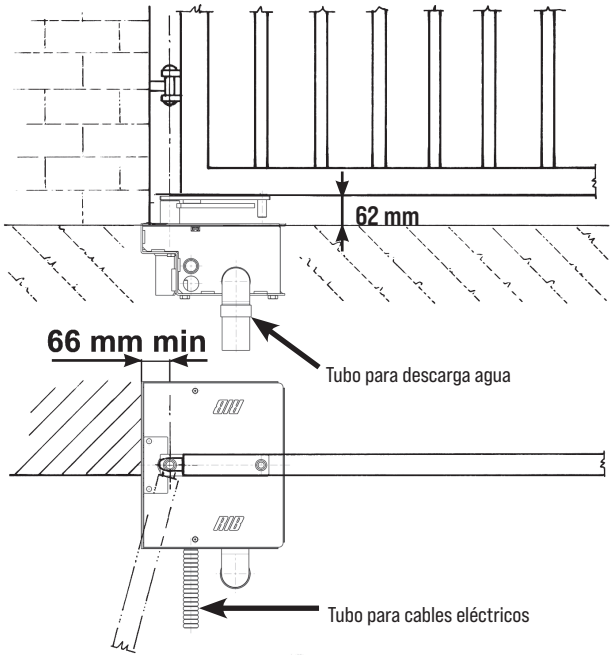

9

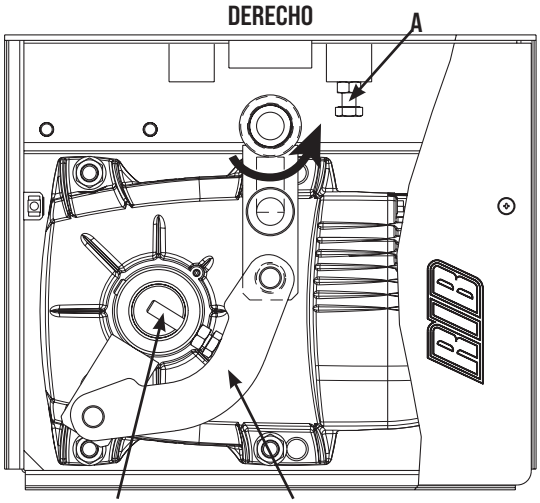

10

INSTALACIÓN DE DUKE 180°

- Engrasar con cuidado el pernio de contenedor de fundaciòn. Apoyar la bola (CVA1479) e introducir la palanca de remolque CME5230 despuès de fijar el bloqueo eligido (Ilu. 7).
- Introducir el plato de la fijaciòn de hoja CME6987 a travès de su pernio en la palanca de remolque (Ilu. 8).
- Posicionar la hoja de la puerta entre el fundamento superior y el plato de la fijaciòn de hoja (fundamento y pernio de plato de fijaciòn tienen que estar perfectamente en eje entre sì).
- Soldar con cuidado el plato de fijaciòn de hoja a la hoja.
- Fijar el motor en el interior del contenedor (Ilu. 12) utilizando en el lado de la columna las tuercas M12 y las arandelas, mientras en el lado contrario de la columna atornillar las alargaderas CME5228 y sus arandelas DRL12X24 (ver esquema al final). **CUIDADO:** tanto en caso de hoja posicionada a la derecha, como a la izquierda, se tiene que introducir el motor como por Ilu. 12 (motor a la derecha).
- Fijar la placa con el engranaje, utilizando sus tuercas y arandelas M10.
- Introducir el tornillo y la tuerca de registro (A) (Ilu. 12).
- Introducire el engranaje de remolque CME5226 en el àrbol de remolque con canaladura, despuès fijar la tuerca de registro B como por Ilu. 12. **CUIDADO:** la regulaciòn de carrera de abertura ocurre con tuerca de regulaciòn B, pero la extensiòn de carrera està determinada por la posiciòn de inserciòn del engranaje de remolque. Si se quiere una abertura màs ancha, se tiene que insertar màs el engranaje de remolque hacia el cierre 1 para montaje a la izquierda o hacia el cierre 2 para montaje a la derecha.

DUKE 180°

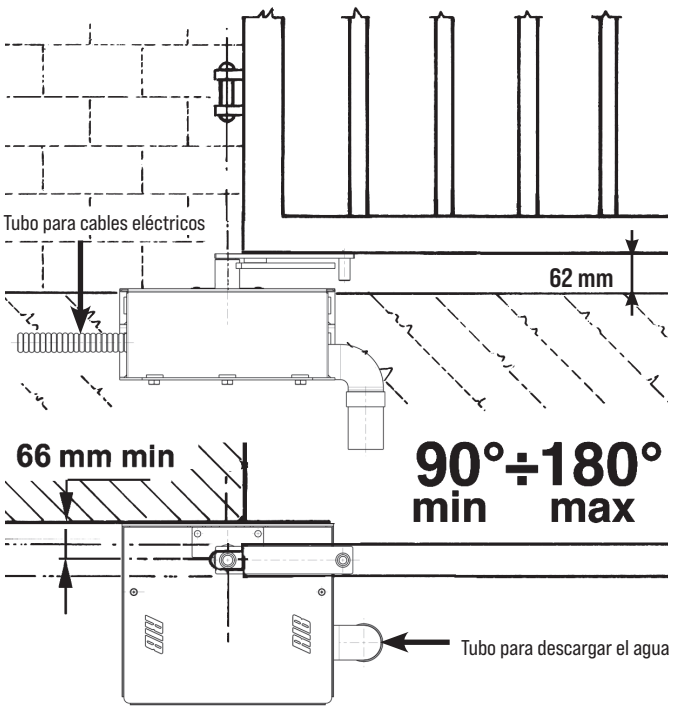

11

REGULACION TOPES MECANICOS DUKE 180°

Para parar el movimiento de la puerta en las posiciones deseadas es suficiente obrar sobre los tornillos de parada **A** y **B,** bloqueando despues las tuercas de fijación para impedir que modifique su posición en el futuro (Fig. 12).

Para delimitar el movimiento de la hoja es necesario mover la posición del tope según la angulacion máxima de abertura requerida:

A = TOPE DE CIERRE

Regular el cierre permitiendo en el desbloqueo el reenganche de mecanismo.

B = TOPE DE ABERTURA

CUIDADO: ademàs que regular el tornillo para delimitar la carrera de abertura, se necesita introducir el engranaje de remolque màs o menos hacia el cierre en que se pararà el tornillo de regulaciòn (2 para izquierda y 1 para derecha).

ATENCIÓN: en la operación de cierre, deben impedir que las hojas de la cancela choquen con el paro a tierra. La hoja se debe de parar por la intervención del final de carrera interno. En caso contrario es imposible el desbloqueo.

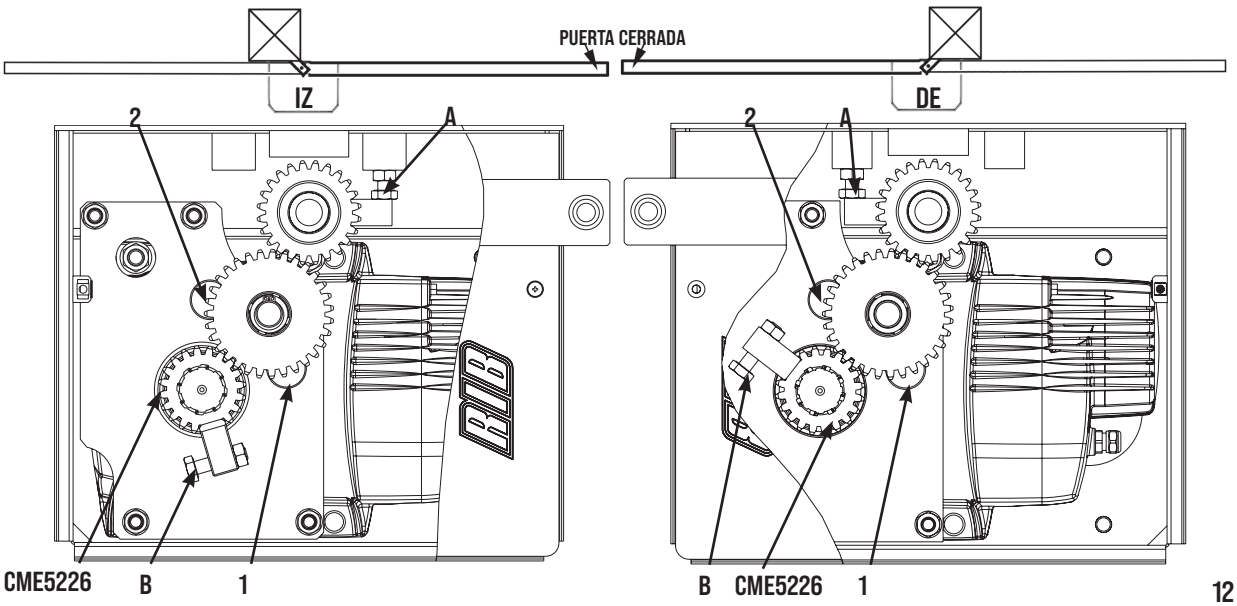

12

DESBLOQUEO DE EMERGENCIA

Efectuar tras haber cortado la alimentaciòn al motor.

Para poder realizar en modo seguro el desplazamiento manual de la puerta hay que controlar que:

- Las manillas de la puerta que se han proporcionado sean idóneas;
- Estas manillas no estén posicionadas en modo de crear puntos de peligro durante su utilizo;
- El esfuerzo manual para mover la puerta no debe superar los 225 N para las cancelas colocadas en lugares privados y los 390 N para las cancelas colocadas en sitios comerciales e industriales (valores indiacados en el punto 5.4.5 de la norma EN 12453).

En caso de falta de energía, para poder abrir manualmente la puerta es suficiente accionar la cerradura eléctrica, después empujar las dos hojas manualmente (Fig. 8).

ATENCIÓN: en la operación de cierre, deben impedir que las hojas de la cancela choquen con el paro a tierra. La hoja se debe de parar por la intervención del final de carrera interno. En caso contrario es imposible el desbloqueo.

REGULACION DEL EMBRAGUE

Con el DUKE el embrague mecánico no está presente.

Por lo tanto es necesario ordenar este motor usando un cuadro elétrico con ajuste electrónico del embrague incorporado.

Se aconseja cuadro electrónico B2 (para 1 o 2 motores monofasis).

SEGURIDAD ELÉCTRICA

Realizar la instalación conforme a las normas y leyes.

Se aconseja cuadro electrónico B2 (para 1 o 2 motores monofasis).

Para las conexiones y datos técnicos de los accesorios consulte el respectivo folleto.

MANTENIMIENTO

Estas operaciones deben ser efectuadas exclusivamente por personal especializado y con el motor desconectado de la alimentación eléctrica.

- Cada año poner grasa sobre las piezas que se mueven dentro de la caja y controlar la fuerza ejercitada por el motor sobre la puerta.
- Cada dos años es mejor una manutención al reductor substituyendo aceite. En caso que se necesite hacer manutención al reductor es posible quitarlo de la caja sin desmontar la hoja.
- Despues de haber quitado la tapa y haber desconectado el cable que da alimentaciòn al motor, extraer manualmente la palanca así que es posible abrir la hoja.
- A seguir, destornillar las cuatro tuercas que fijan el motor.

OPCIONALES - Para las conexiones y datos técnicos de los accesorios, consultar los manuales respectivos.

CAJA DE CIMENTACIÓN PARA DUKE 110°

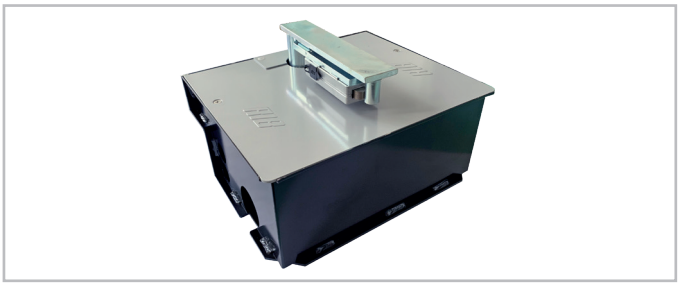

INOX AISI 304L

cód. ACG8435
cód. ACG8437I

CAJA DE CIMENTACIÓN PARA DUKE 180°

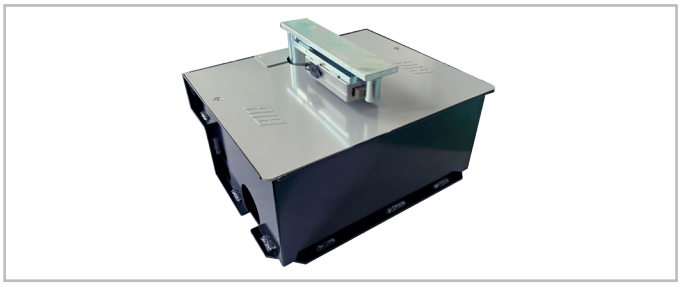

INOX AISI 304L

cód. ACG8436
cód. ACG8438I

DESBLOQUEO CON CILINDRO

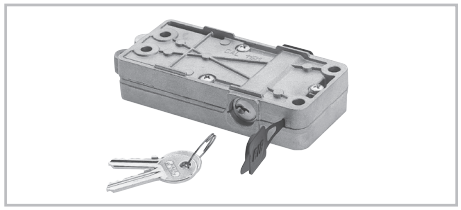

cód. ACG2120

DESBLOQUEO CON LLAVE A PALANCA

cód. ACG2130

CAJA DE CIMENTACIÓN DUO PARA DUKE 110°

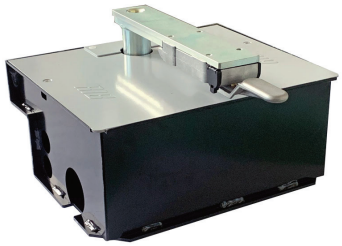

Se requiere DESBLOQUEO DUO cód. ACG2135.

cód. ACG8434

INOX AISI 304L cód. ACG8434I

CAJA DE CIMENTACIÓN DUO PARA DUKE 180°

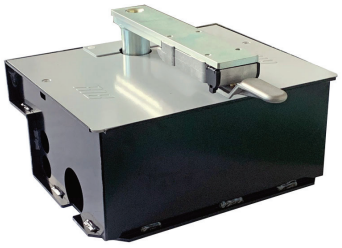

Se requiere DESBLOQUEO DUO cód. ACG2135.

cód. ACG8439

INOX AISI 304L cód. ACG8439I

DESBLOQUEO DUO DUKE

cód. ACG2135

PALANCA C

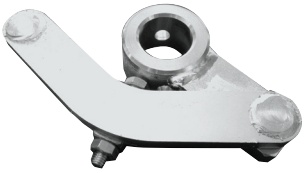

para insertar el DUKE en muchas cajas pre-existentes no RIB

cod. ACG8440B

B2-CRX

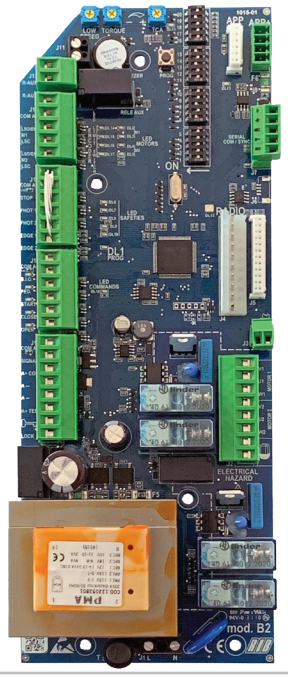

cod. ABB2050

MÓDULO RADIO 433MHz

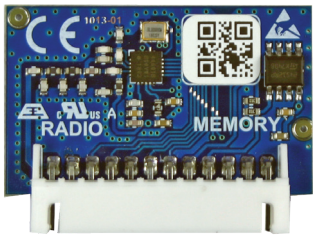

cod. ACG8069

TELEMANDO SUN

SUN 2CH	cód. ACG6052	SUN 4CH	cód. ACG6054
SUN CLONE 2CH	cód. ACG6056	SUN CLONE 4CH	cód. ACG6058
SUN-PRO 2CH	cód. ACG6210	SUN-PRO 4CH	cód. ACG6214

FIT SLIM EN12978 - EN13849-2

FOTOCÉLULAS PARA PARED cód. ACG8032B
PAR DE COLUMNAS PARA FIT SLIM cód. ACG8065
Las fotocélulas FIT SLIM tienen una funciòn de sincronizaciòn en corriente alterna y portada de 20 metros.
Pueden ser aplicadas màs parejas de fotocélulas cercanas gracias al circùito de sincronizaciòn.
Añadir el **TRANSMISOR TX SLIM SYNCRO** cód. ACG8029B
para sincronizar hasta 4 parejas de fotocélulas.

SAIL

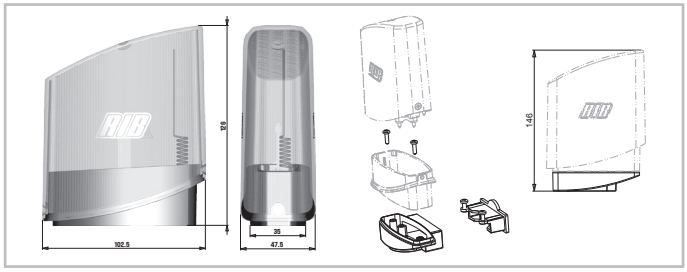

SAIL naranja con tablero intermitente incorporado cód. ACG7072
SAIL blanco con tablero intermitente incorporado cód. ACG7078
SOPORTE LATERAL SAIL cód. ACG8054

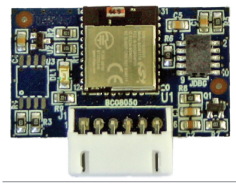

APP8050 Tarjeta APP
para administrar la unidad de control a través de Bluetooth 4.2

APP8054 Tarjeta APP+
para administrar la unidad de control a través de Bluetooth 4.2

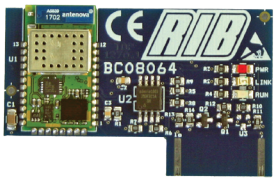

APP8064 Módulo wi-fi para Tarjeta APP+
para administrar el panel de control a través de una red Wi-Fi local (WLAN)

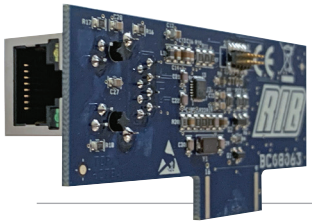

APP8066 Módulo RJ45 para Tarjeta APP+
para administrar el panel de control a través de una red local (LAN)

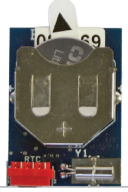

APP8060 Módulo de reloj para Tarjeta APP+
para administrar el panel de control como control de acceso

CASSA PER DUKE 110° cod. ACG8435/ACG8437I

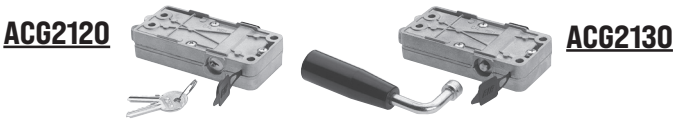

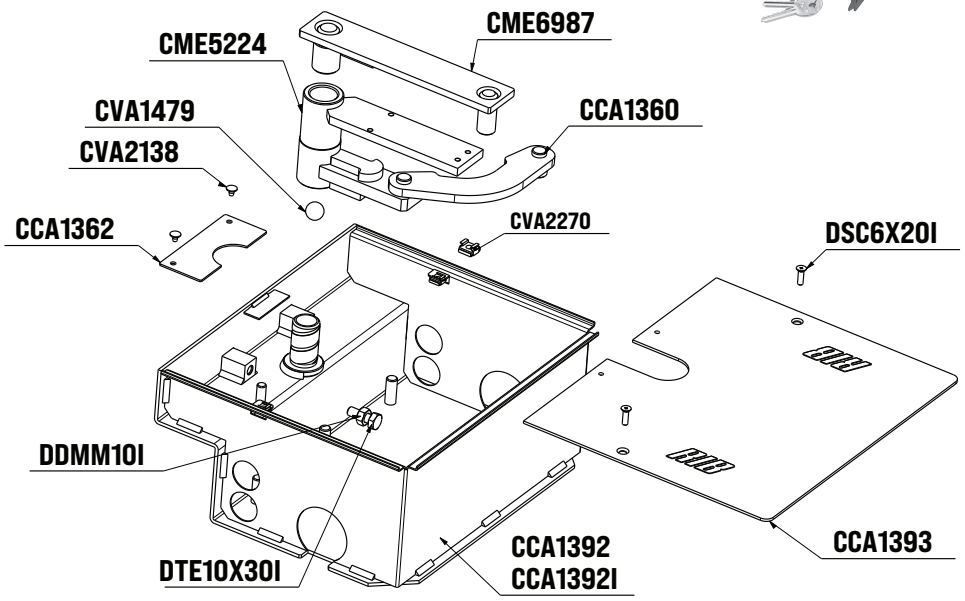

Codice	Denominazione Particolare
CCA1360	Leva collegamento palmola DUKE
CCA1362	Lamierino di protezione
CCA1392	Cassa fondazione c/sfera DUKE
CCA1392I	Cassa fondazione INOX c/sfera DUKE
CCA1393	Coperchio cassa fond. DUKE
CME5224	Palmola Ø110 cassa DUKE
CME6987	Piatto cancello cassa DUKE
CVA1479	Sfera D=20
CVA1910	Tappo D6-TPP-Neutro
CVA2270	Dado a gabbia
DDMM10I	Dado 10MA medio inox Uni5588
DSC6X20I	Vite TSP.CR. 6x20 inox
DTE10X30I	Vite TE 10x30 inox Uni 5739

CASSA PER DUKE 180° cod. ACG8436/ACG8438I

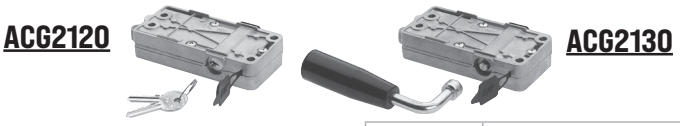

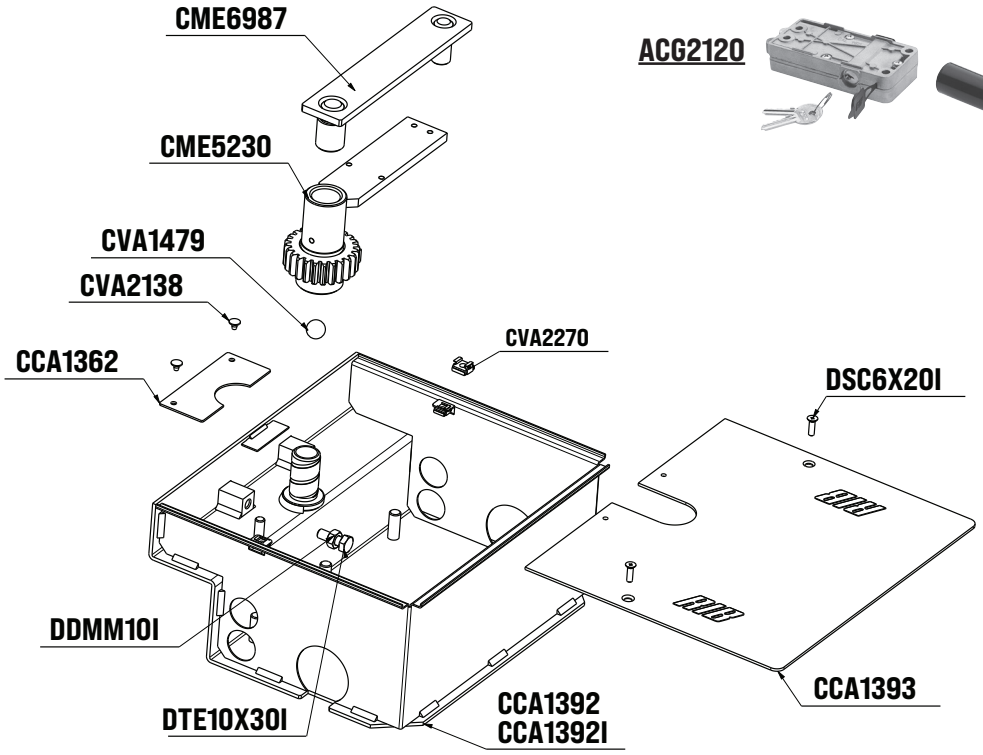

Codice	Denominazione Particolare
CCA1362	Lamierino di protezione
CCA1392	Cassa fondazione c/sfera DUKE
CCA1392I	Cassa fondazione INOX c/sfera DUKE
CCA1393	Coperchio cassa fond. DUKE
CME5230	Gruppo palmola c/ingr. DUKE
CME6987	Piatto cancello cassa DUKE
CVA1479	Sfera D=20
CVA1910	Tappo D6-TPP-Neutro
CVA2270	Dado a gabbia
DDMM10I	Dado 10MA medio inox Uni5588
DSC6X20I	Vite TSP.CR. 6x20 inox
DTE10X30I	Vite TE 10x30 inox Uni 5739

CASSA DUO PER DUKE 110° cod. ACG8434/ACG8434I

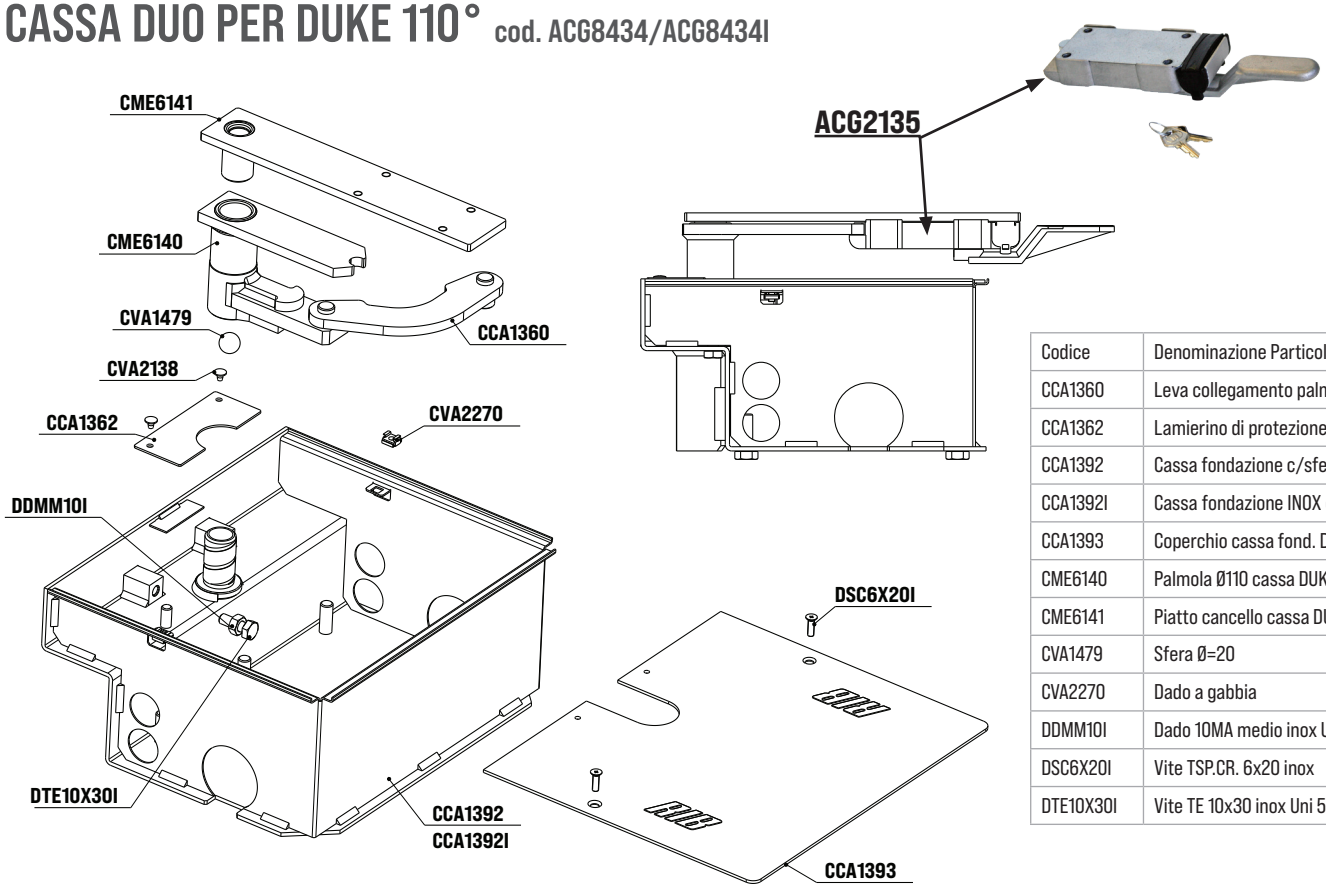

Codice	Denominazione Particolare
CCA1360	Leva collegamento palmola DUKE
CCA1362	Lamierino di protezione
CCA1392	Cassa fondazione c/sfera DUKE
CCA1392I	Cassa fondazione INOX c/sfera DUKE
CCA1393	Coperchio cassa fond. DUKE
CME6140	Palmola Ø110 cassa DUKE DUO
CME6141	Piatto cancello cassa DUKE DUO
CVA1479	Sfera Ø=20
CVA2270	Dado a gabbia
DDMM10I	Dado 10MA medio inox Uni5588
DSC6X20I	Vite TSP.CR. 6x20 inox
DTE10X30I	Vite TE 10x30 inox Uni 5739

CASSA DUO PER DUKE 180° cod. ACG8439/ACG8439I

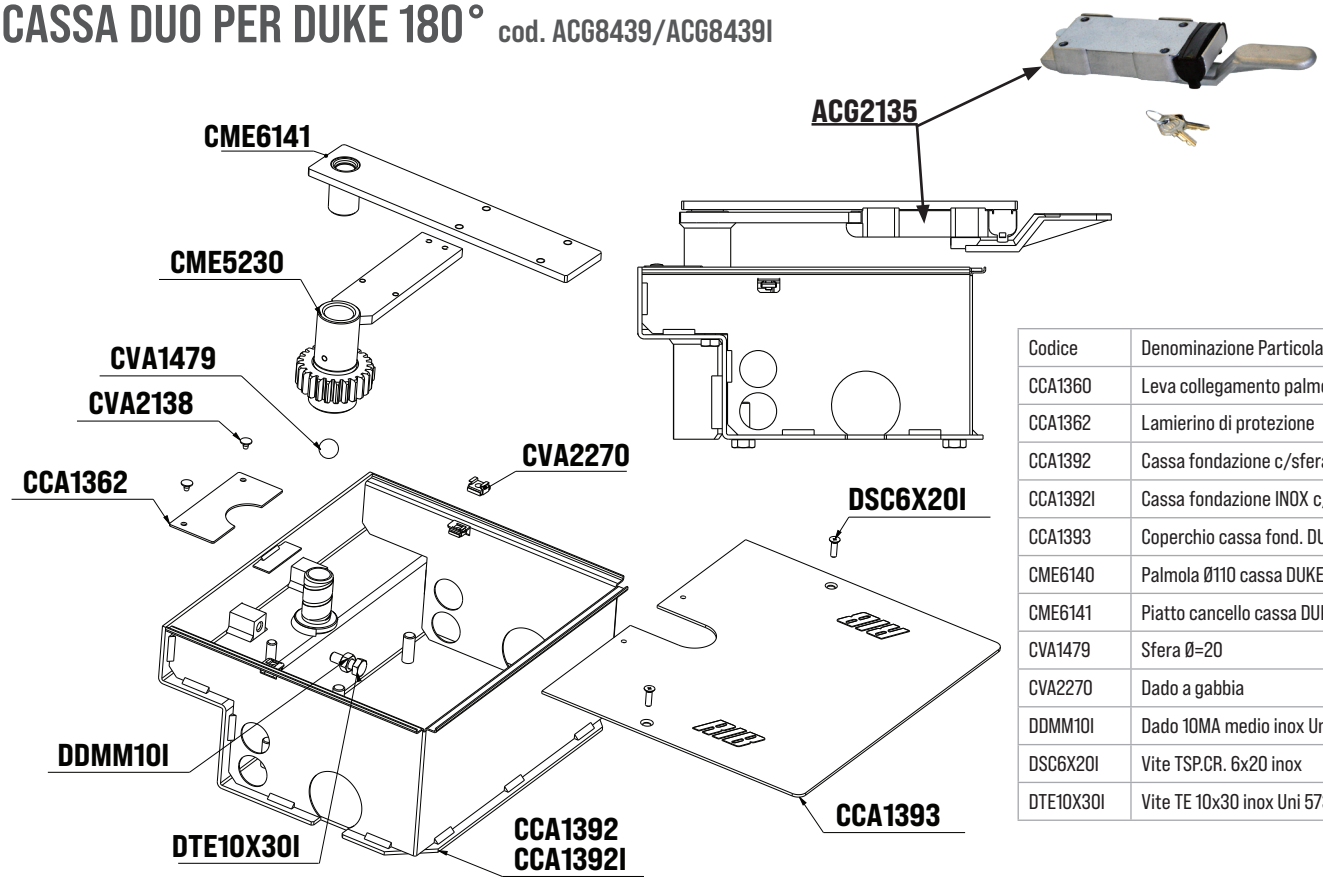

Codice	Denominazione Particolare
CCA1360	Leva collegamento palmola DUKE
CCA1362	Lamierino di protezione
CCA1392	Cassa fondazione c/sfera DUKE
CCA1392I	Cassa fondazione INOX c/sfera DUKE
CCA1393	Coperchio cassa fond. DUKE
CME6140	Palmola Ø110 cassa DUKE DUO
CME6141	Piatto cancello cassa DUKE DUO
CVA1479	Sfera Ø=20
CVA2270	Dado a gabbia
DDMM10I	Dado 10MA medio inox Uni5588
DSC6X20I	Vite TSP.CR. 6x20 inox
DTE10X30I	Vite TE 10x30 inox Uni 5739

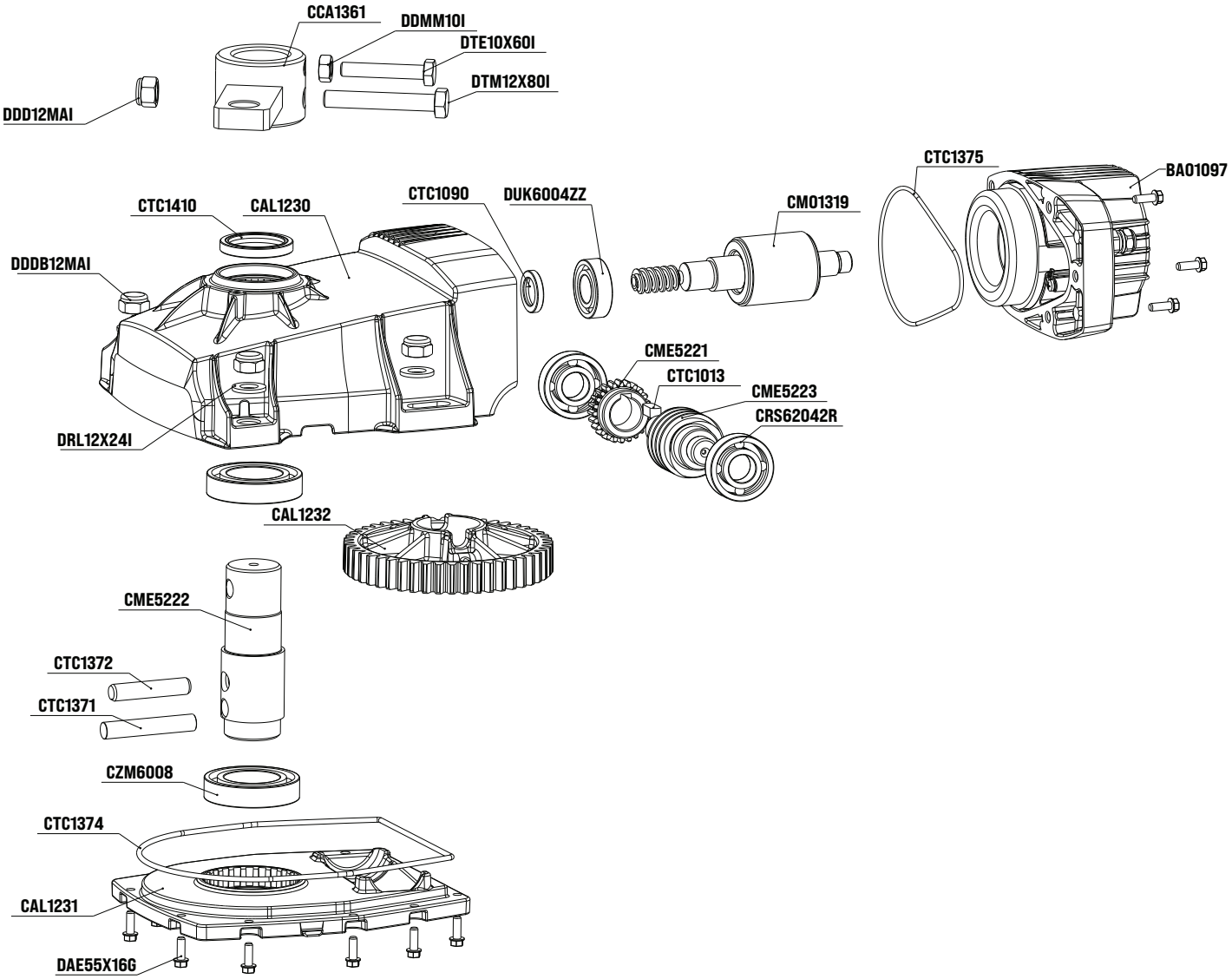

Codice	Denominazione Particolare	CME5223	Vite s/fine	DAC4X10	Vite trilob. TC CR 4X10 UNI8112
BA01097	Campana + Statore + Cavo	CM01319	xRotore con albero	DAE55X16G	Vite aut. te. 5.5X16 p. tronca
CAL1230	Carter	CRS62042R	Cusc. 6204/2RS	DDD12MAI	Dado autobloccante M12 inox
CAL1231	Sotto carter	CTC1013	Chiavetta 8 7 25	DDMM12I	Dado 12MA medio UNI5588 inox
CAL1232	Ingranaggio albero traino	CTC1090	Paraolio 20x30x5 Rolf	DRD4	Rond. dentellata D=4 piana DIN6798
CCA1361	Leva traino corta DUKE 110°	CTC1371	Spina cil. 12x70 non temp.	DRL12X24I	Rond. piana 12X24 inox
CEL1425	Cond. 10µF 450V c/cav. (L=35 cm)	CTC1372	Spina elastica 12X60 UNI6873	DTE10X60I	Vite TE 10X60 inox UNI5739
CEL1428	Cap. occh. 5055 tot. stag. crimp	CTC1374	Anello di tenuta OR 4725	DTM12X80I	Vite TE M12x80 inox
CEL1571	CAVO COLLEG. C/PRES.DUKE L=6MT.	CTC1375	Anello di tenuta OR 3450	DUK6004ZZ	Cusc. mot. 6004 ZZ JBL-ME-86
CME5221	Ingranaggio elic. Z24	CTC1410	Paraolio 40x52x7 AS	DUK6202ZZ	Cusc. mot. 6202 ZZ JBL-ME-86
CME5222	Albero traino	CZM6008	Cusc. mot. 6008ZZ 40x68x15		

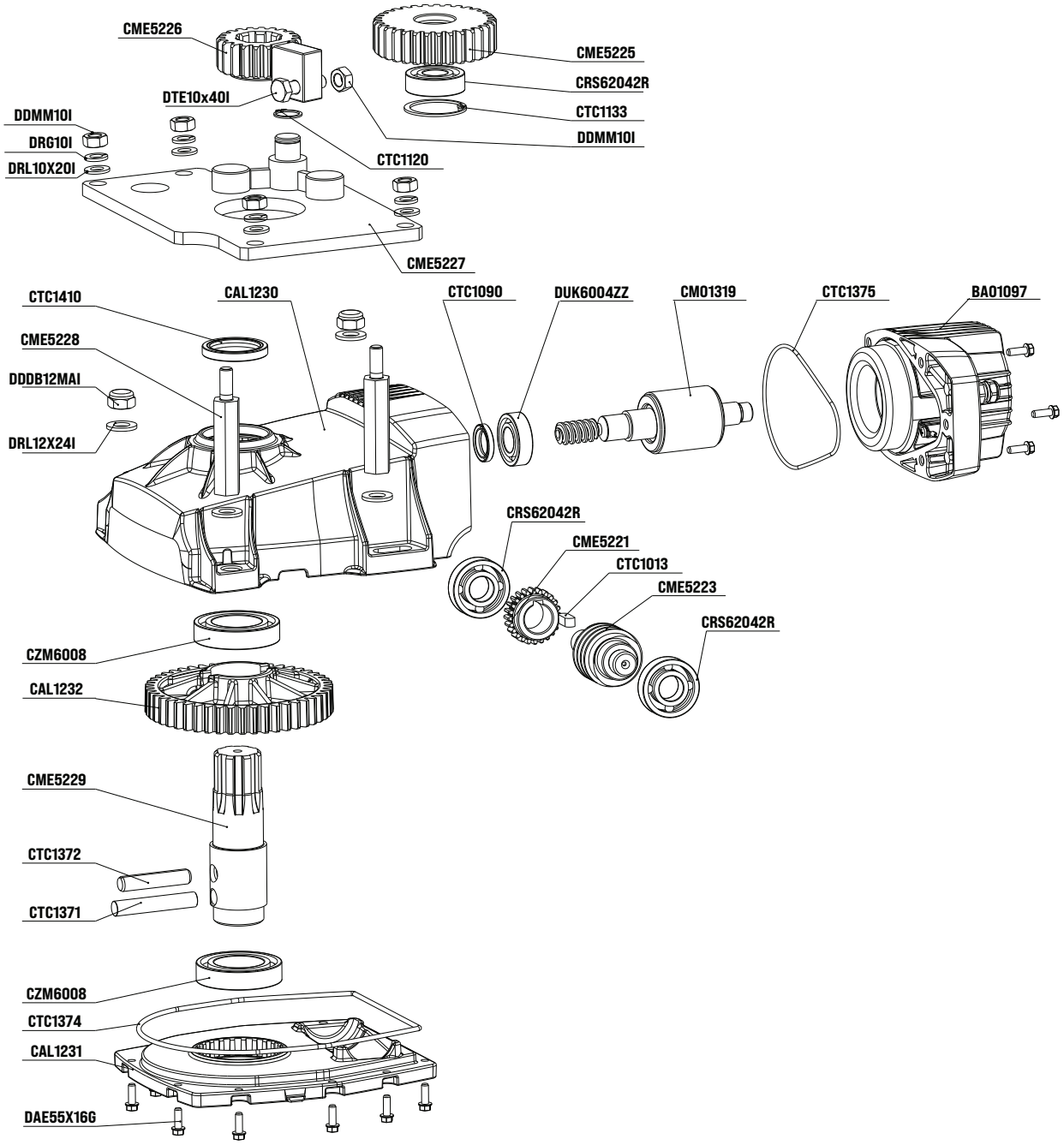

Codice	Denominazione Particolare	CME5228	Distanziale piastra ingr. DUKE 180°	CZM6008	Cusc. mot. 6008ZZ 40X68X15
BA01097	Campana + Statore + Cavo	CME5229	Albero di traino DUKE 180°	DAC4X10	Vite autom. TC CR 4X10 TRIL. UNI8112
CAL1230	Carter	CM01319	Rotore con albero	DAE55X16G	Vite aut. TE. 5.5X16 p. tronca
CAL1231	Sotto carter	CRS62042R	Cuscinetto 6204/2RS	DDD10MAI	Dado autob. 10MA inox alto
CAL1232	Ingranaggio albero traino	CTC1013	Chiavetta 8 7 25	DDDB12MAI	Dado autob. 12MA inox basso
CEL1425	Cond. 10µF 450V c/cav. (L=35 cm)	CTC1090	Paraolio 20x30x5	DRD4	Rond. dentellata D=4 piana DIN6798
CEL1428	Cap. occh. 5055 tot. stag. crimp.	CTC1133	Seeger I47	DRG10I	Rondella Grover Ø10
CEL1571	CAVO COLLEG. C/PRES.DUKE L=6MT.	CTC1120	Seeger E20	DRL10X20I	Rond. piana 10X20 inox
CME5221	Ingranaggio prima riduzione	CTC1371	Spina cil. 12x70 non temp.	DRL12X24I	Rond. piana 12X24 inox
CME5223	Vite s/fine seconda rid.	CTC1372	Spina elastica 12X60 UNI6873	DTE10X25Z	Vite TE 10X25 UNI5739
CME5225	Ingranaggio ballerino	CTC1374	Anello di tenuta OR 4725	DTE10X40I	Vite TE 10X40 UNI5739 inox
CME5226	Ingran. traino c/fermo DUKE 180°	CTC1375	Anello di tenuta OR 3450	DUK6004ZZ	Cusc. mot. 6004 ZZ JBL-ME-86
CME5227	Piastra fissaggio completa DUKE 180°	CTC1410	Paraolio AS 40x52x7 AS	DUK6202ZZ	Cusc. mot. 6202 ZZ JBL-ME-86

Dichiarazione di incorporazione per le quasi-macchine - Direttiva Macchine 2006/42/CE, Allegato II., B
Déclaration d'incorporation pour les quasi-machines - Directive Machines 2006/42/CE, Annexe II, B
Declaration of incorporation for partly completed machinery - Machinery Directive 2006/42/EC, Annex II., B
UK Declaration of Conformity - Supply of Machinery (Safety) Regulations 2008
Einbauerklärung für unvollständige Maschinen - Maschinenrichtlinie 2006/42/EG, Anhang II, B
Declaración de incorporación de una cuasi máquina - Directiva de Máquinas 2006/42/CE, Anexo II, B

R.I.B. S.r.l. - Via Matteotti, 162 - 25014 Castenedolo - Brescia - Italy
Tel. ++39.030.2135811 - www.ribind.it - ribind@ribind.it

Apparecchio modello : Modèle d'appareil : Apparatus model : Vorrichtung Modell : Modelo de aparato : **DUKE**	Oggetto della dichiarazione : Objet de la déclaration : Object of the declaration : Gegenstand der Erklärung : Objeto de la declaración :		

I seguenti requisiti essenziali della Direttiva Macchine (2006/42/CE) sono applicati e rispettati:
- La documentazione tecnica pertinente è stata compilata in conformità alla parte B dell'allegato VII; tale documentazione, o parti di essa, sarà trasmessa per posta o per via elettronica, in risposta ad una richiesta motivata da parte delle autorità nazionali competenti.
- Questa quasi-macchina è conforme alle disposizioni delle seguenti altre direttive CE: **Direttive 2014/30/UE e 2014/35/UE**
- Sono stati applicati e rispettati tutti i requisiti essenziali pertinenti di cui all'allegato I della direttiva UE 2006/42/CE mediante il rispetto delle norme armonizzate applicate che conferiscono presunzione di conformità ai requisiti essenziali specifici delle Direttive applicabili da esse coperti.

AVVERTENZA: Altri requisiti e altre Direttive UE possono essere applicabili ai prodotti oggetto di questa dichiarazione.

Les exigences essentielles suivantes de la Directive Machines (2006/42/CE) sont appliquées et satisfaites:
- La documentation technique pertinente est constituée conformément à la partie B de l'annexe VII; ces documents, ou des parties de celui-ci, seront envoyés par la poste ou par voie électronique, en réponse à une demande motivée des autorités nationales compétentes.
- Cette quasi-machine est en conformité avec les dispositions des autres directives CE suivantes: **Directives 2014/30/UE et 2014/35/UE**
- Les exigences essentielles pertinentes indiquées dans l'annexe I de la Directive UE 2006/42/CE ont été appliquées, au moyen du respect des normes harmonisées donnant présomption de conformité aux exigences essentielles pertinentes spécifiques des Directives Européennes, couvertes par de telles normes ou parties de celles-ci.

ATTENTION: On peut appliquer d'autres exigences et d'autres Directives Européennes aux produits couverts par cette déclaration.

The following essential requirements of the Machinery Directive (2006/42/EC) and UK Supply of Machinery (Safety) Regulations 2008 are abided by and applied:
- The relevant technical documentation is compiled in accordance with Part B of Annex VII; such documentation, or parts of it, will be sent by post or by electronic means, in response to a motivated request received from the qualified national authorities.
- This almost complete-machinery is conformed with the provisions of these others EC directives: **Directives 2014/30/UE, 2014/35/UE** and UK **Electromagnetic Compatibility Regulations 2016, Electrical Equipment (Safety) Regulations 2016.**
- All relevant essential requirements as given in Annex I of the EU Directive 2006/42/EC have been applied to the product. Compliance with the cited harmonized standards provides presumption of conformity with the specified essential requirements of the Directive covered by those Standards or parts thereof.

WARNING: Other requirements and other EU/UK Directives may be applicable to the products falling within the scope of this Declaration

Die folgenden grundlegenden Anforderungen der Maschinenrichtlinie (2006/42/CE) angewendet werden und erfüllt:
- Die technischen Unterlagen gemäß Teil B des Anhangs VII zusammengestellt; Unterlagen, oder Teile davon, werden per Post oder auf elektronischem Wege übermittelt werden, in Reaktion auf einen begründeten Antrag bei den zuständigen nationalen Behörden.
- Diese unvollständige Maschine in Übereinstimmung mit den Bestimmungen der folgenden anderen CE-Richtlinien: **Richtlinien 2014/30/EU und 2014/35/EU**
- Alle grundlegenden Anforderungen, gemäß Anhang I der Richtlinie UE 2006/42 /CE, angewendet wurden. Die Übereinstimmung mit den genannten harmonisierten Normen sieht die Vermutung der Übereinstimmung mit den festgelegten grundlegenden Anforderungen der Richtlinie vor, die unter diese Normen oder Teile davon fallen.

ACHTUNG: Weitere Anforderungen und andere EU-Richtlinien können für Produkte dieser Erklärung unterliegen angewendet werden.

Los siguientes requisitos esenciales de la Directiva de Máquinas (2006/42/CE) se cumplen y aplican:
- La documentación técnica correspondiente se elaborará de acuerdo con la Parte B del Anexo VII; dicha documentación, o partes de ésa, será enviada por correo o por medios electrónicos, en respuesta a una solicitud motivada de las autoridades nacionales competentes.
- Esta cuasi-máquina está conforme con las disposiciones de las siguientes otras directivas de la CE: **Directivas 2014/30/UE y 2014/35/UE**
- Se han aplicado y se ha cumplido con todos los requisitos esenciales pertinentes del Anexo I de la Directiva de la UE 2006/42/CE mediante el cumplimiento de las normas armonizadas aplicadas que dan presunción de conformidad con los requisitos esenciales específicos de las directivas aplicables cubiertos por ellas.

ADVERTENCIA: Otros requisitos y otras Directivas de la UE pueden ser aplicables a los productos cubiertos por esta norma.

L'oggetto della dichiarazione di cui sopra è conforme alla pertinente normativa di armonizzazione dell'Unione:
L'objet de la déclaration décrit ci-dessus est en conformité avec la législation d'harmonisation de l'Union:
The object of the declaration described above is in conformity with the relevant Union harmonisation legislation and UK legislation:
Die Aufgabe der Erklärung oben beschrieben, ist in Übereinstimmung mit den einschlägigen EU-Harmonisierungsvorschriften:
El objeto de la declaración descrita anteriormente es conforme con la legislación de armonización de la Unión pertinente:

BS EN 12453:2017+A1:2021
BS EN 12635:2009
BS EN 13241-1:2016
BS EN 55014-1:2021
BS EN 55014-2:2021
BS EN 60335-1/A1/A2/A14:2021
BS EN 60335-2-103:2016
BS EN 61000-3-2/A1:2021
BS EN 61000-3-3/A2:2022
BS EN 61000-6-1:2019
BS EN 61000-6-2:2019
BS EN 61000-6-3:2021
BS EN 61000-6-4:2022

- Il presente prodotto non può funzionare in modo indipendente ed è destinato ad essere incorporato in un impianto costituito da ulteriori elementi. Rientra perciò nell'Art. 6 paragrafo 2 della Direttiva 2006/42/CE (Macchine) e successive modifiche, per cui segnaliamo il divieto di messa in servizio prima che l'impianto sia stato dichiarato conforme alle disposizioni della Direttiva.
- Le présent dispositif ne peut fonctionner de manière indépendante, étant prévu pour être intégré à une installation constituée d'autres éléments. Aussi rentre-t-il dans le champ d'application de l'art. 6, paragraphe 2 de la Directive machines 2006/42/CEE et de ses modifications successives. Sa mise en service est interdite avant que l'installation ait été déclarée conforme aux dispositions prévues par la Directive.
- This product can not work alone and was designed to be fitted into a system made up of various other elements. Hence, it falls within Article 6, Paragraph 2 of the EC-Directive 2006/42 (Machines) and following modifications, to which respect we point out the ban on its putting into service before being found compliant with what is provided by the Directive.
- Dieses Produkt kann nicht allein funktionieren und wurde konstruiert, um in einen von anderen Bestandteilen zusammengesetzten System eingebaut zu werden. Das Produkt fällt deswegen unter Artikel 6, Paragraph 2 der EWG-Richtlinie 2006/42 (Maschinen) und folgenden.
- Este producto no puede funcionar de manera independiente y se tiene que incorporar en una instalación compuesta por otros elementos. Está incluido por lo tanto en el Art. 6 párrafo 2 de la Disposición 2006/42/CEE (Maquinaria) y sus siguientes modificaciones, por lo cual destacamos que está prohibido poner la instalación en marcha antes de que esté declarada conforme a la citada Disposición.

(Bosio Stefano - Legal Representative)

Castenedolo, 01-03-2023

CE UK CA
MADE IN ITALY

RIB
AUTOMATISMI PER CANCELLI
AUTOMATIC ENTRY SYSTEMS

COMPANY WITH QUALITY SYSTEM CERTIFIED BY DNV
ISO 9001

Cod. CVA1759 - 112023 - Rev. 24